FÅGELFJÄLLET

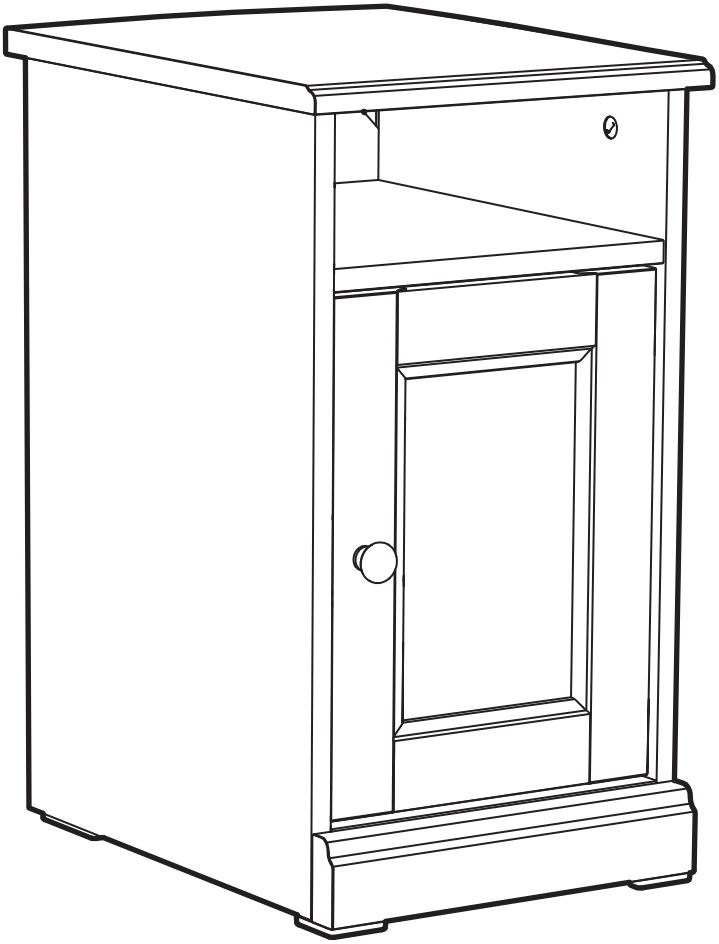

Design and Quality
IKEA of Sweden

English
Read and follow each step of the instruction carefully.

Deutsch
Die Anleitung sorgfältig lesen und Schritt für Schritt befolgen.

Français
Lire et suivre attentivement toutes les étapes de la notice de montage.

Nederlands
Lees en volg elke stap van de instructies zorgvuldig.

Dansk
Læs og følg omhyggeligt hvert enkelt trin i anvisningerne.

Íslenska
Lestu leiðbeiningarnar og fylgdu hverju skrefi þeirra vandlega.

Norsk
Les og følg hvert steg i instruksene nøye.

Suomi
Lue ohjeet ja noudata ohjeen jokaista vaihetta huolellisesti.

Svenska
Läs och följ varje steg av instruktionerna noggrant.

Česky
Pečlivě si přečtěte a dodržujte jednotlivé kroky uvedené v montážním návodu.

Español
Lee y sigue cada paso de las instrucciones cuidadosamente.

Italiano
Leggi e segui attentamente ogni fase delle istruzioni.

Magyar
Figyelmesen olvasd el az útmutatót és kövesd az abban leírtakat!

Polski
Dokładnie przeczytaj instrukcję i postępuj zgodnie z każdym jej punktem.

Eesti
Loe kogu kasutusjuhend läbi ja järgi seda hoolikalt.

Latviešu
Rūpīgi izlasīt un ievērot lietošanas instrukciju.

Lietuvių
Atidžiai perskaitykite nurodymus ir atlikite visus nurodytus žingsnius iš eilės.

Português
Leia e siga cuidadosamente as instruções.

Româna
Citește instrucțiunile și urmează cu atenție fiecare pas.

Slovensky
Pozorne si prečítajte každý krok návodu a postupujte podľa neho.

Български
Прочетете и следвайте внимателно всяка стъпка от инструкциите.

Hrvatski
Pažljivo pročitati i slijediti svaki korak upute.

Ελληνικά
Διαβάστε και ακολουθήστε προσεκτικά κάθε βήμα των οδηγιών.

Українська
Уважно прочитайте та дотримуйтесь інструкцій.

Srpski
Pažljivo pročitaj ova uputstva i pridržavaj ih se.

Slovenščina
Pozorno preberi navodila in jih dosledno upoštevaj.

Türkçe
Talimatın her adımını dikkatle okuyun ve uygulayın.

中文
请仔细阅读并按照说明中的每个步骤进行操作。

繁中
請仔細閱讀並依照說明書的步驟。

AA-2755110-1

한국어
지침의 각 단계를 자세히 읽고 따르세요.

日本語
説明書を確認し手順に沿って進めてください。

Bahasa Indonesia
Baca dan ikuti setiap langkah petunjuk dengan seksama.

Bahasa Malaysia
Baca dan ikuti setiap langkah arahan dengan teliti.

عربي
يرجى قراءة ومتابعة كل خطوة من التعليمات بدقة.

ไทย
โปรดอ่านคำแนะนำนี้ให้ละเอียดครบถ้วนและปฏิบัติตามทีละขั้นตอน

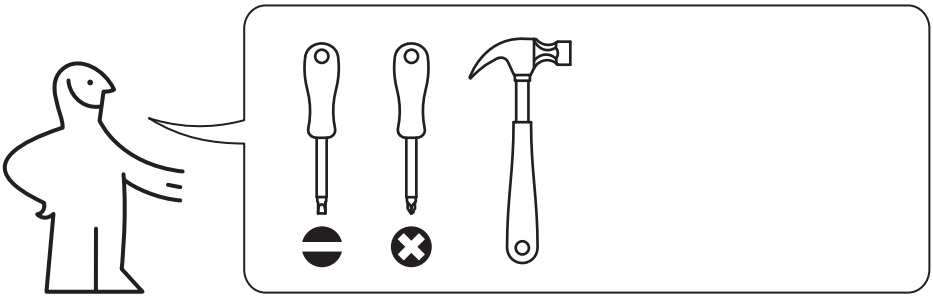

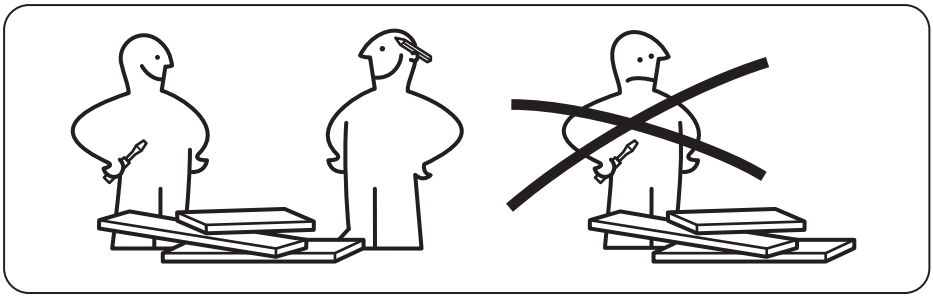

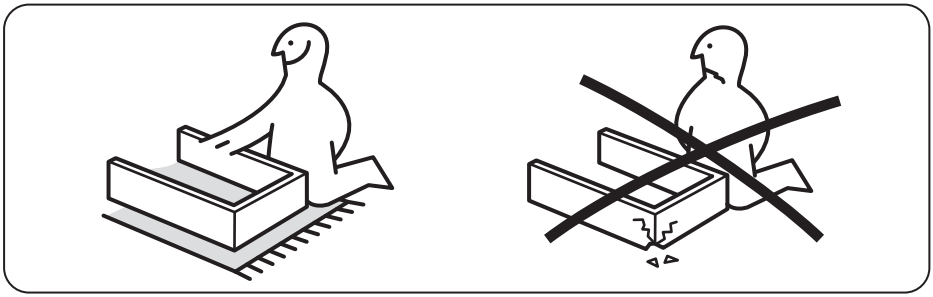

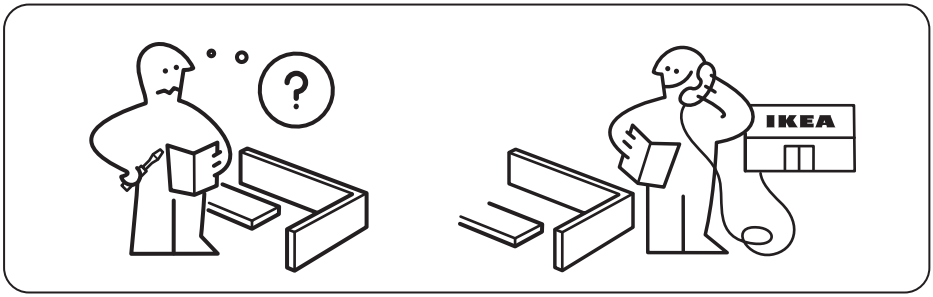
?
IKEA

1

101345

8x

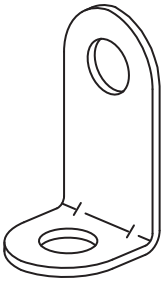

102553

2x

105248

4x

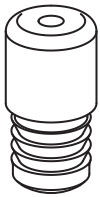

123840
109837

1x

118331

8x

119252
119250

8x

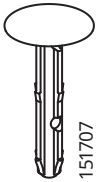

151707

2x

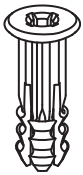

151708

2x

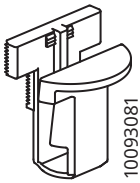

10093081

6x

10093082

6x

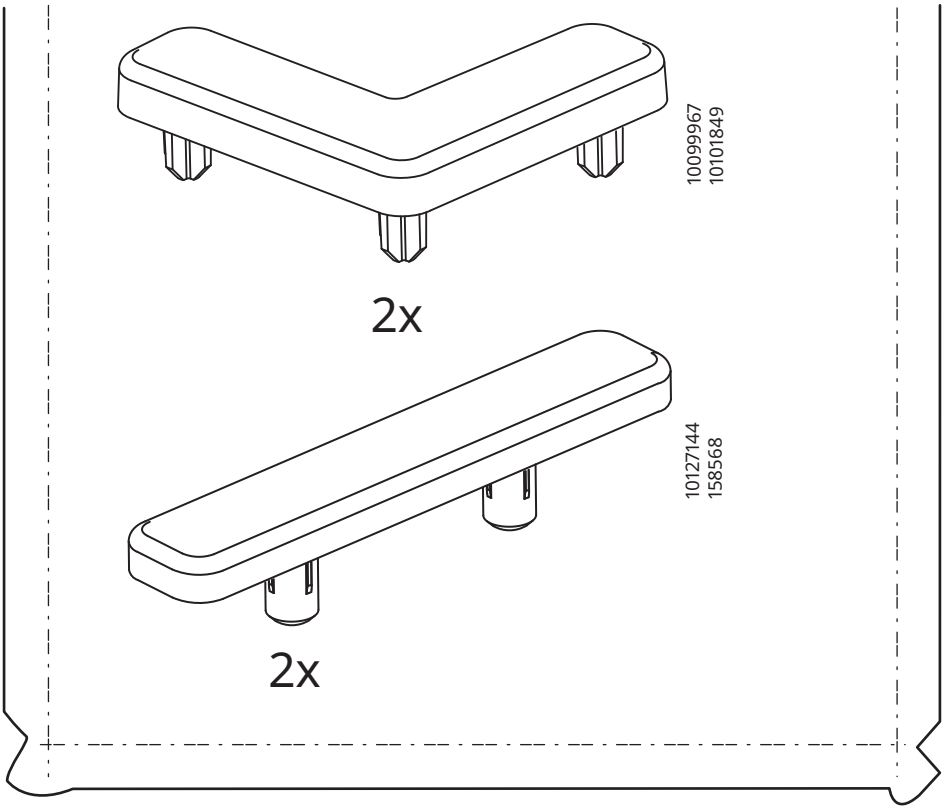
10099967
10101849
2x
10127144
158568
2x

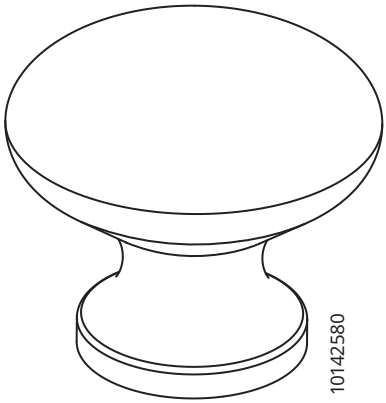
10142580
1x

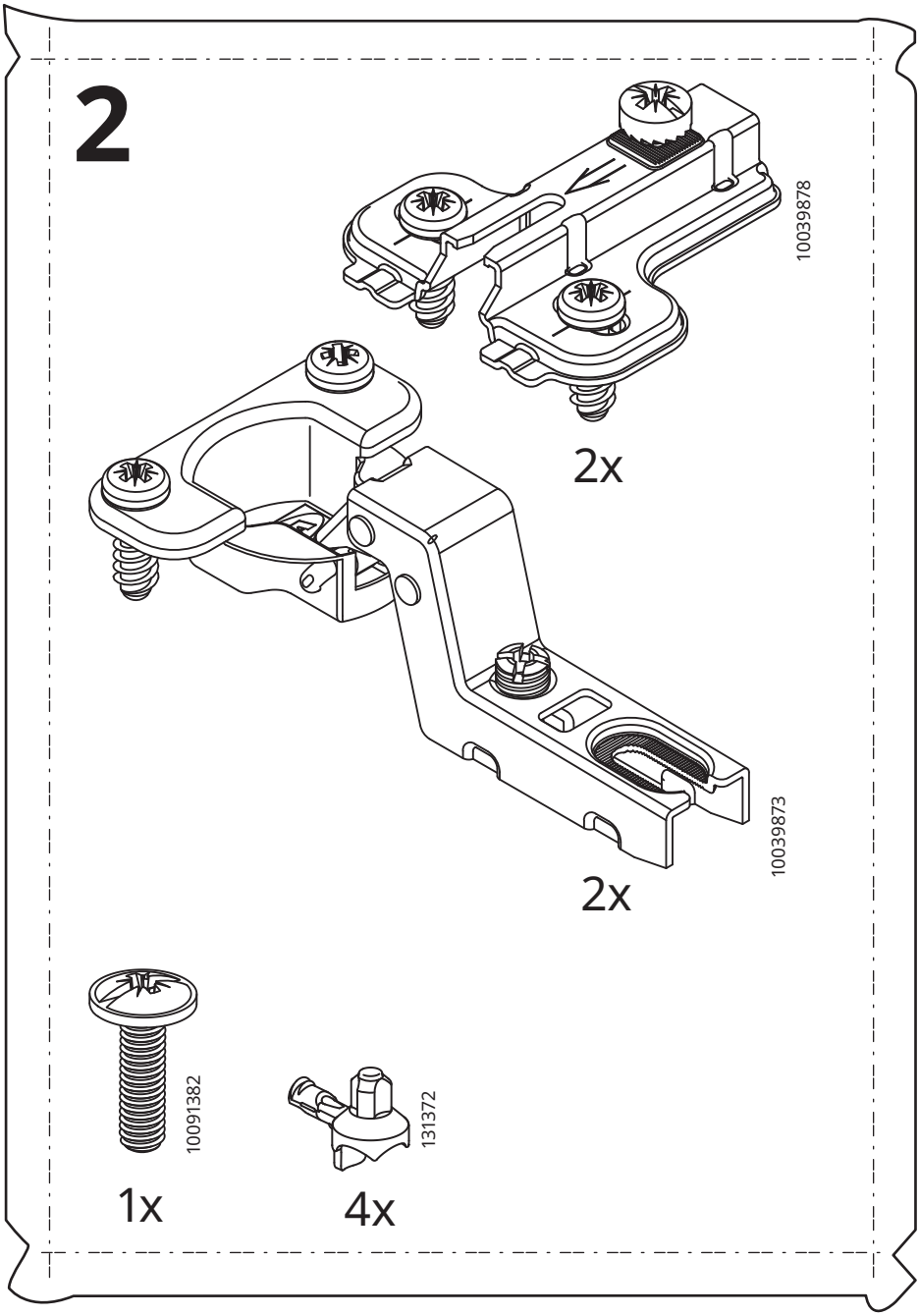
2
10039878
2x
10039873
2x
10091382
1x
131372
4x

1

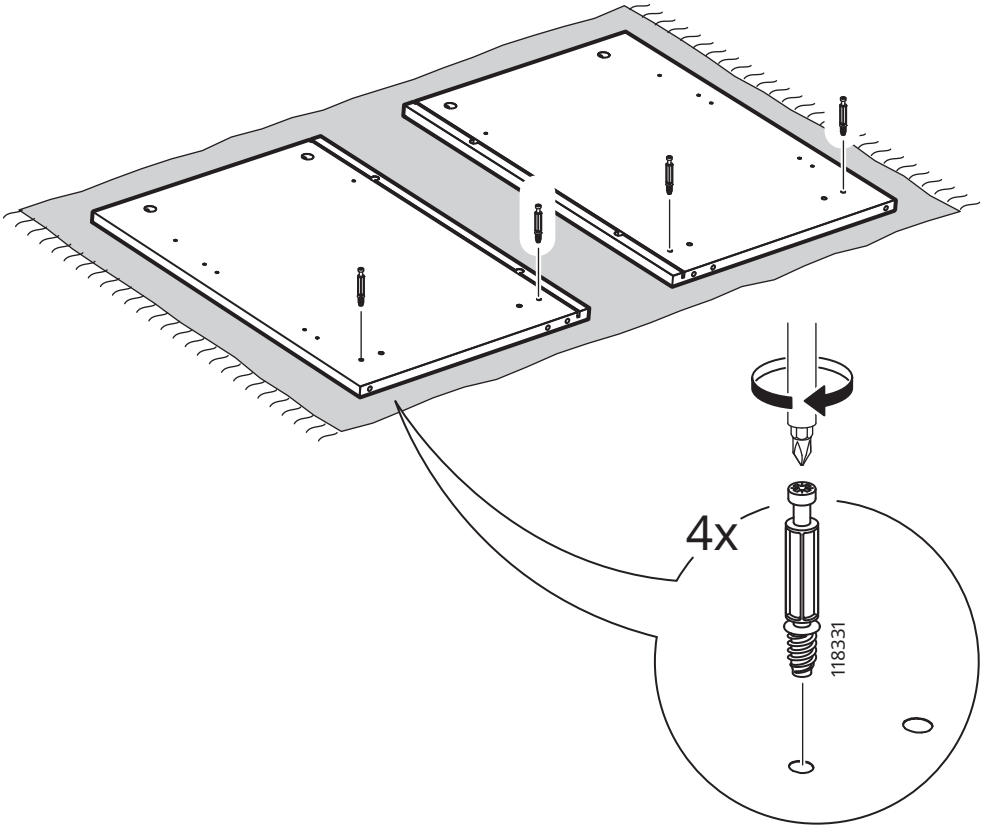

2

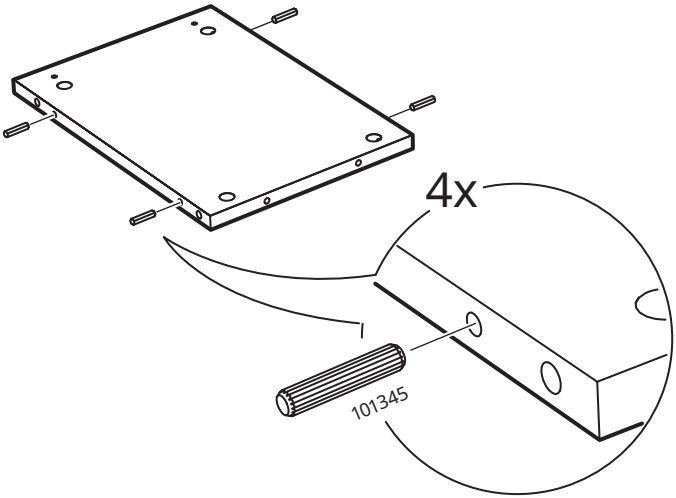

3

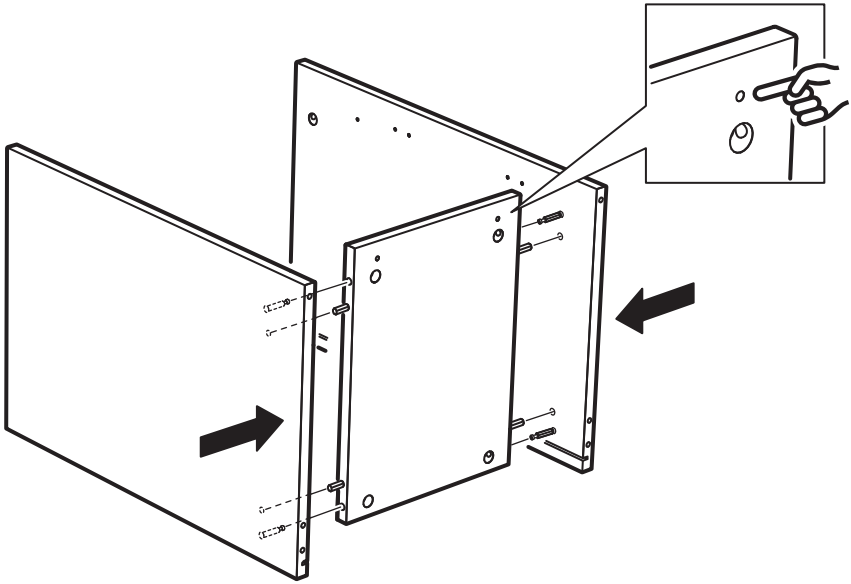

4

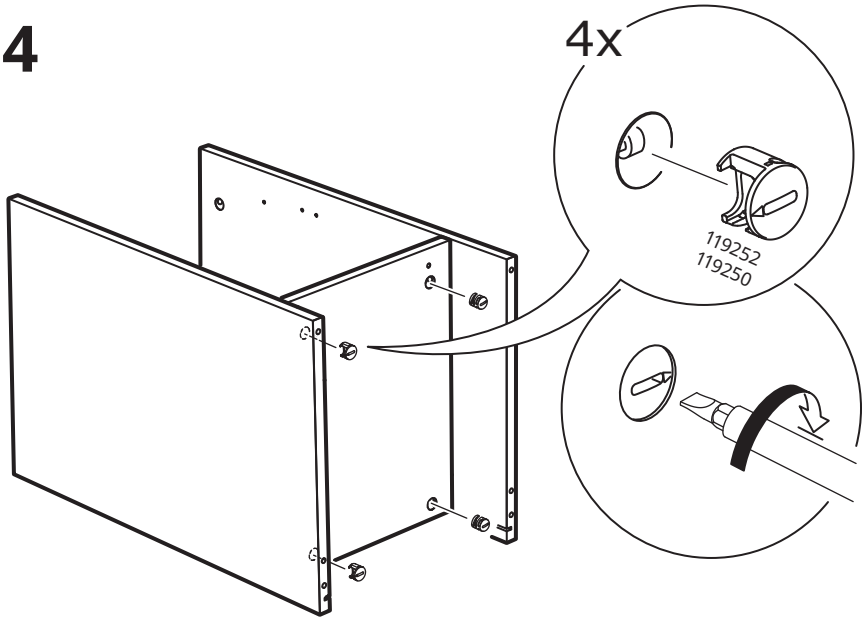

5

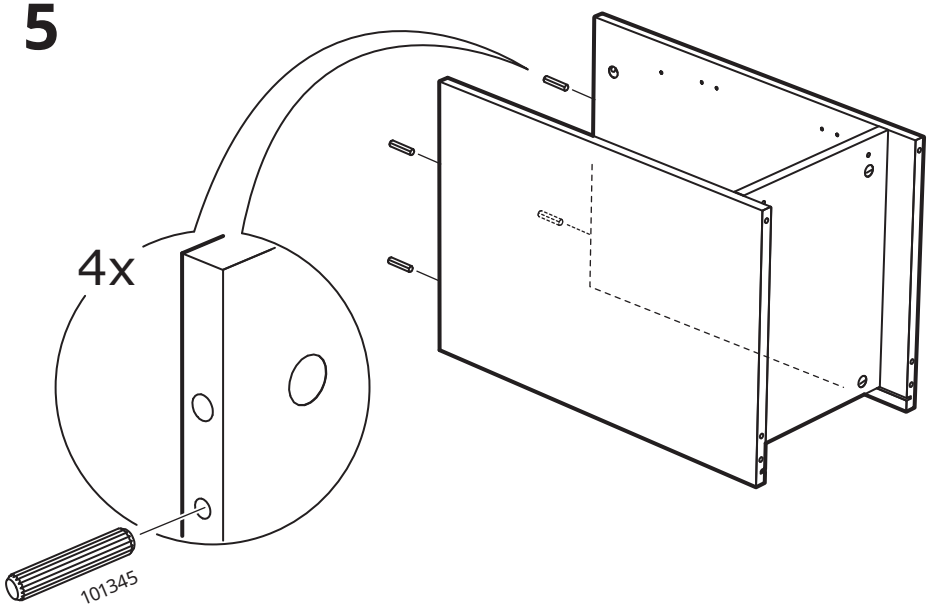

6

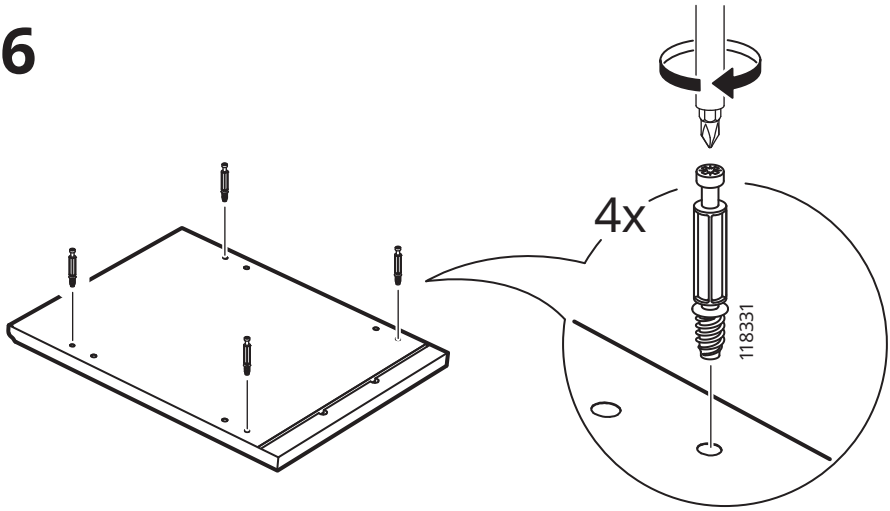

7

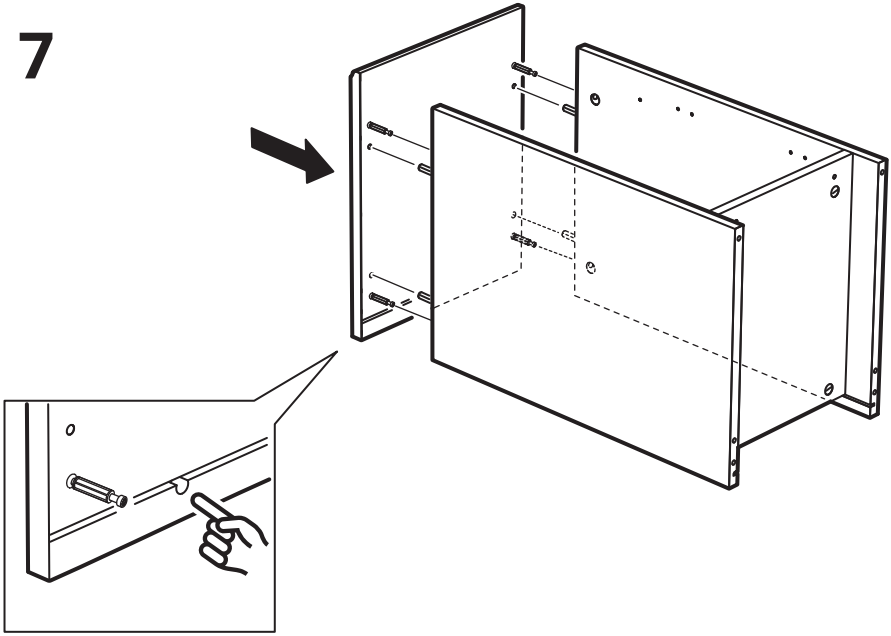

8

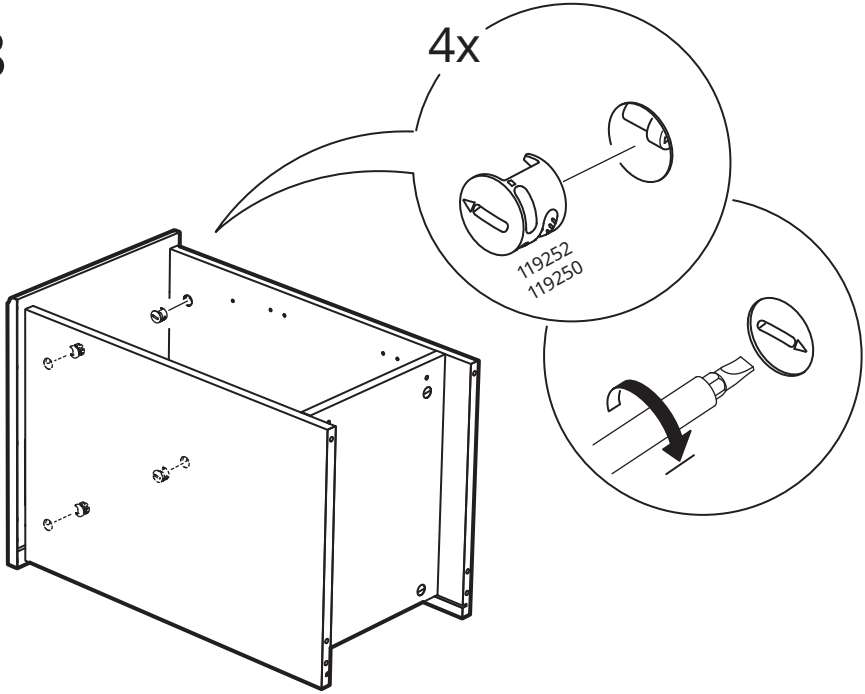

9

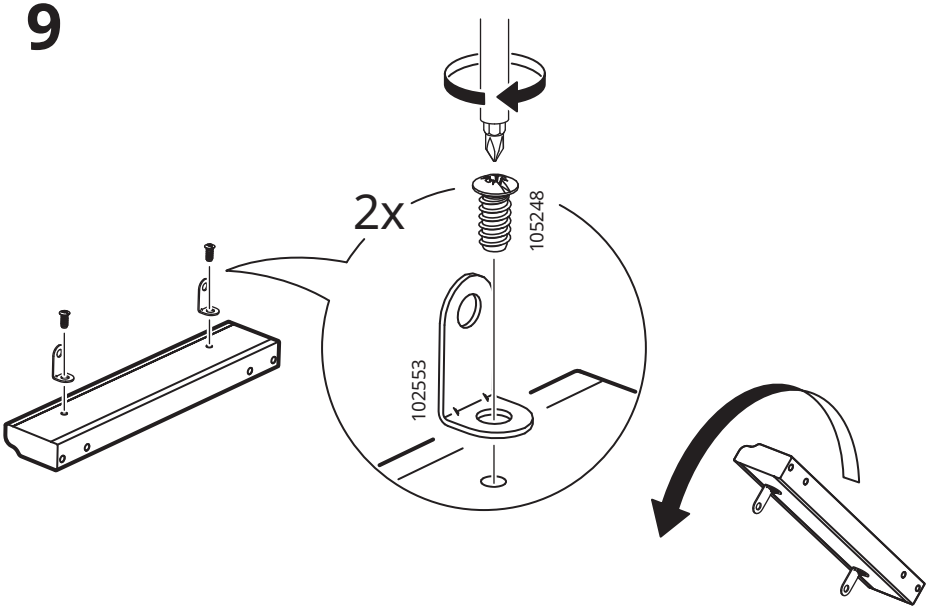

10

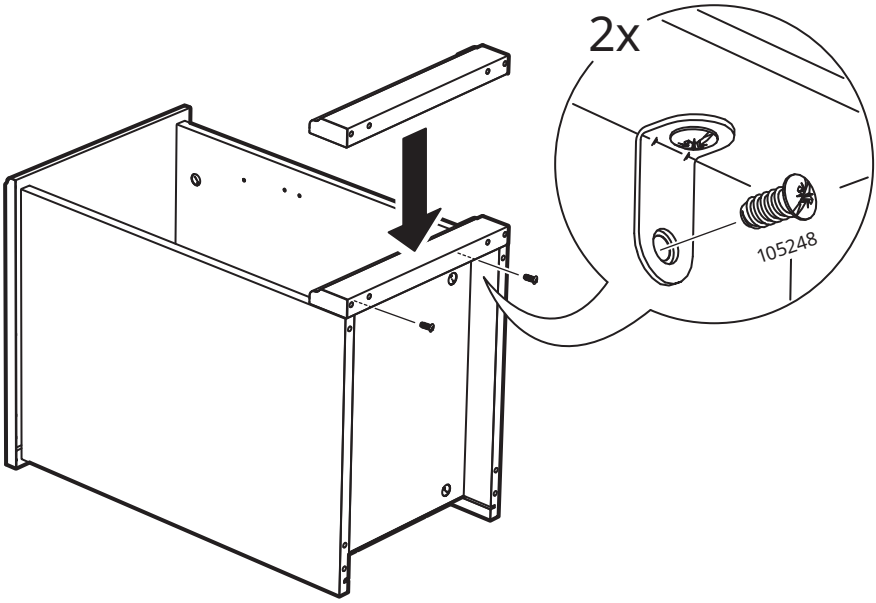

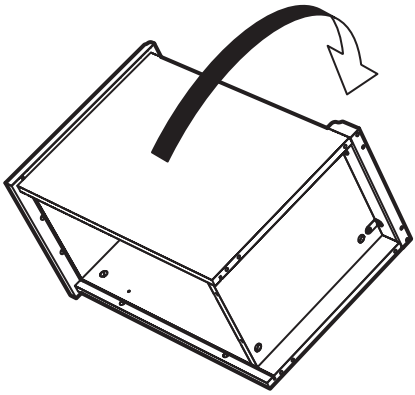

11

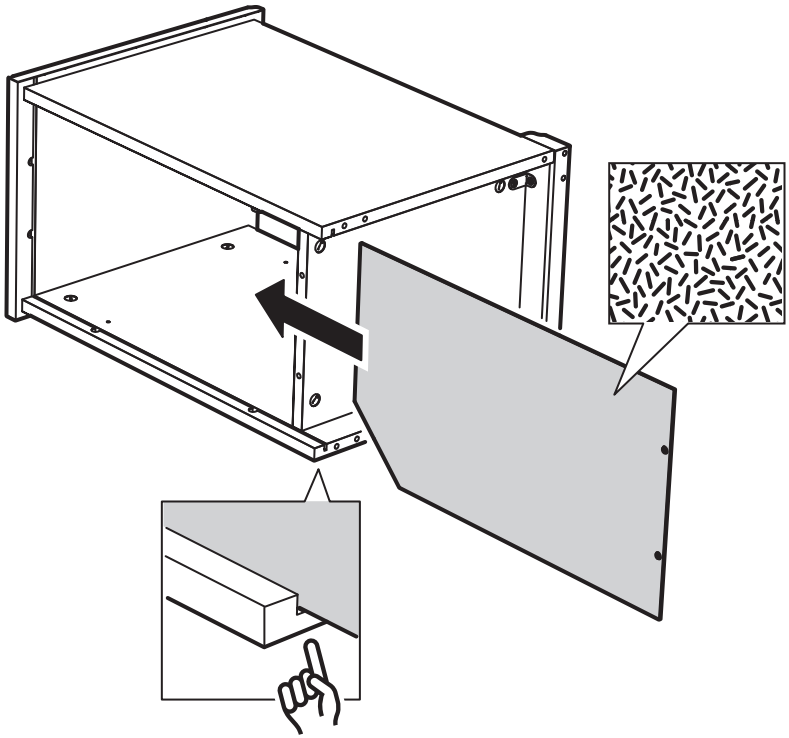

12

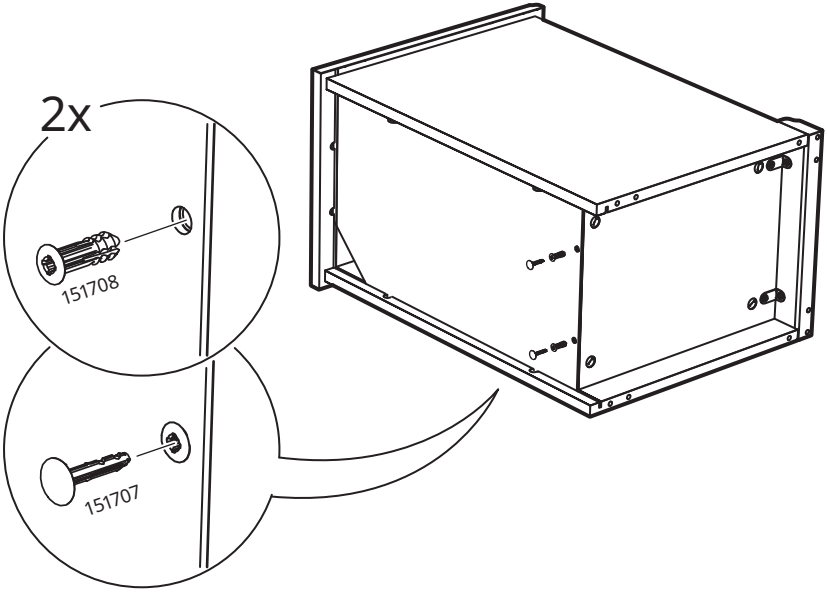

13

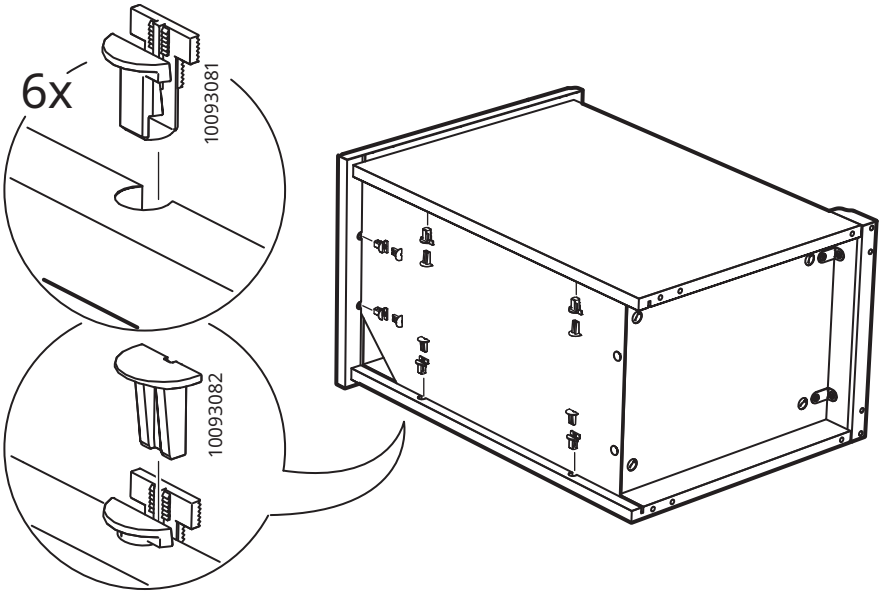

14

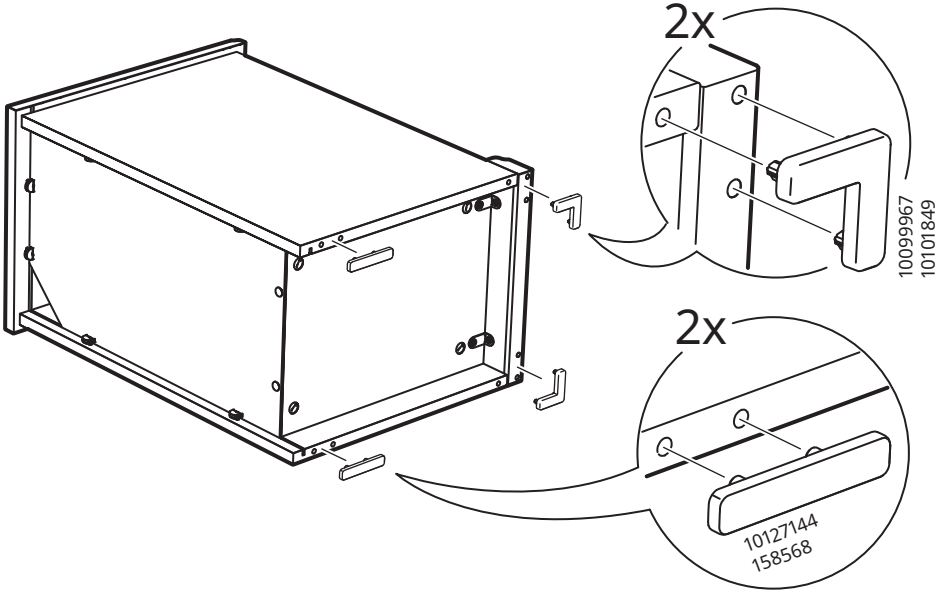

15

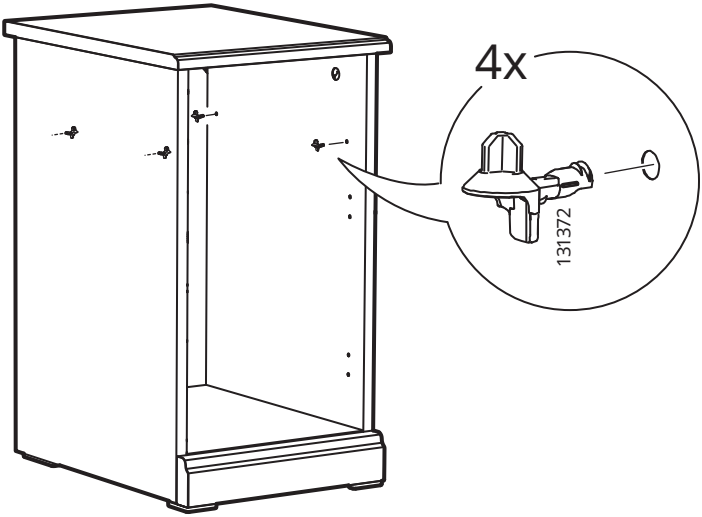

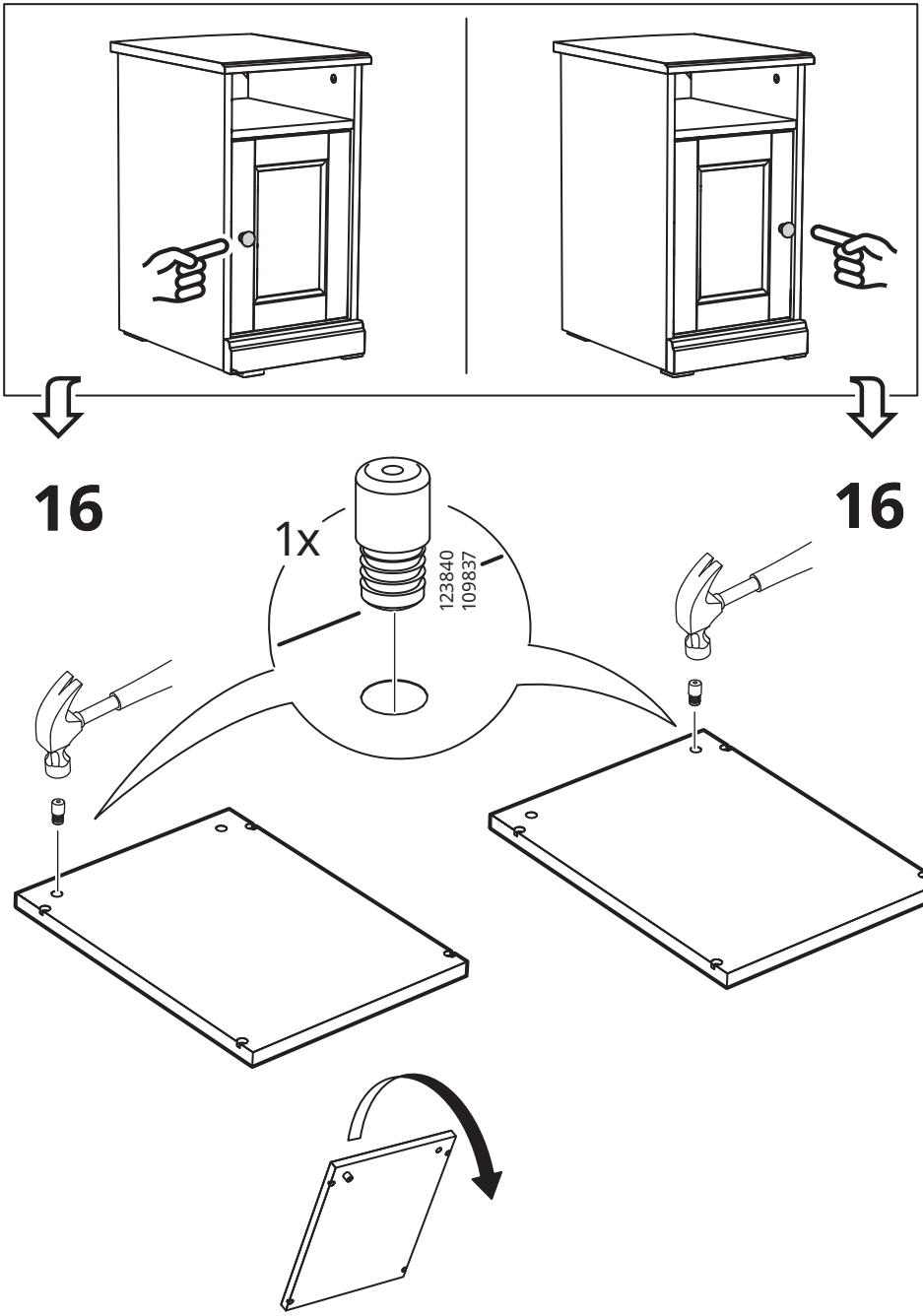
16
16
1x
123840
109837

17

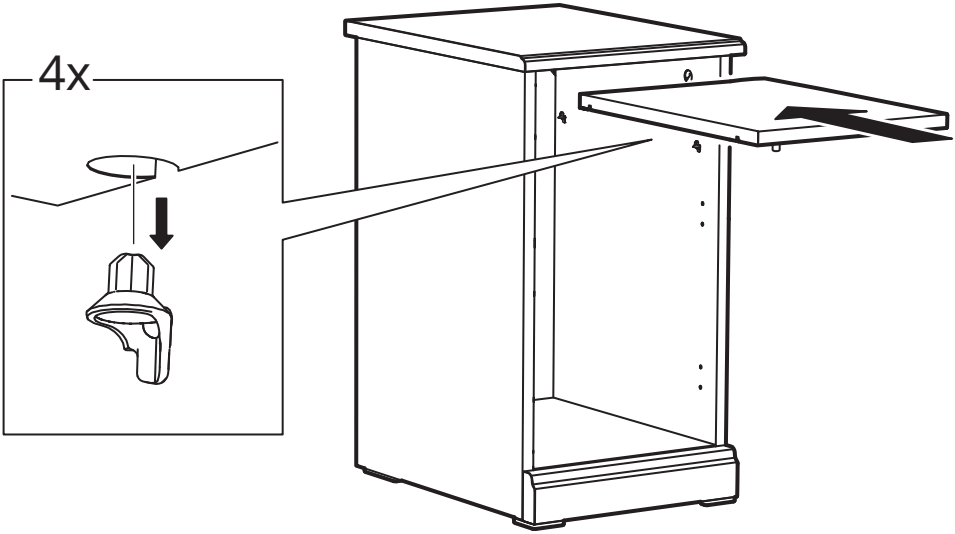

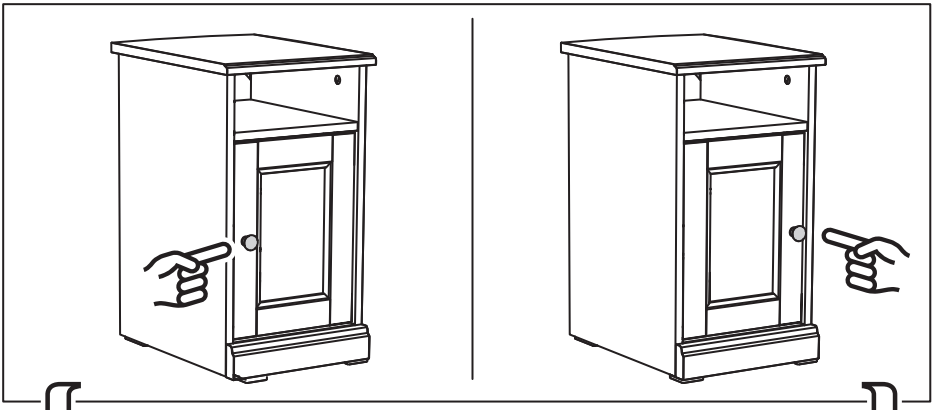

18

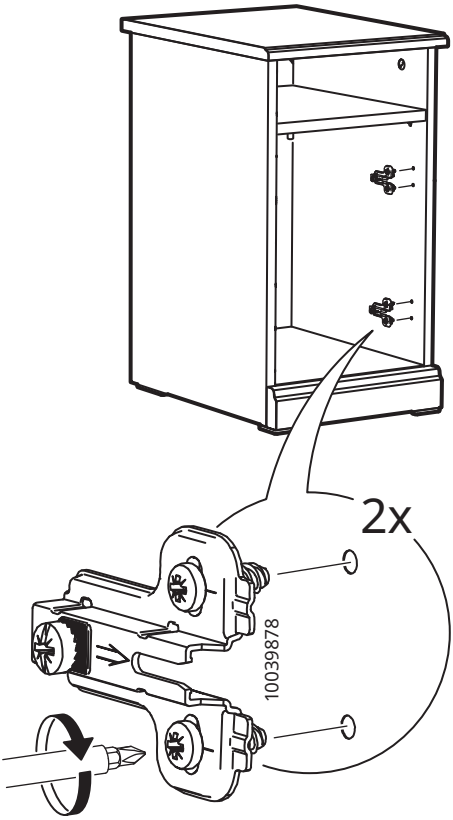

18

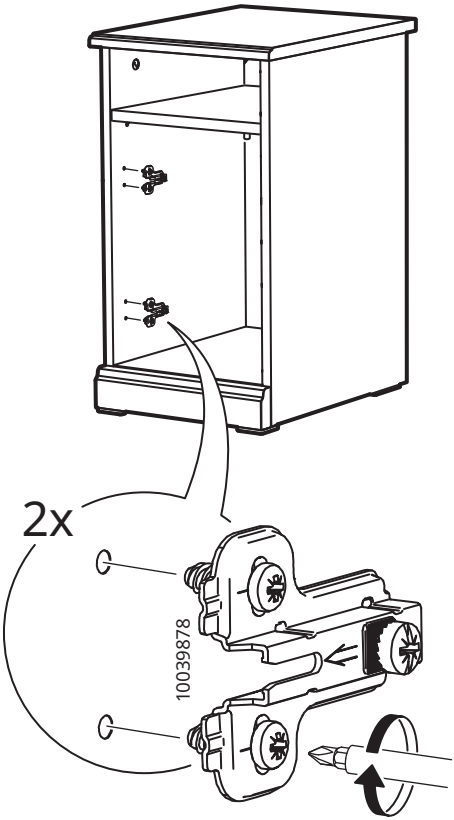

19

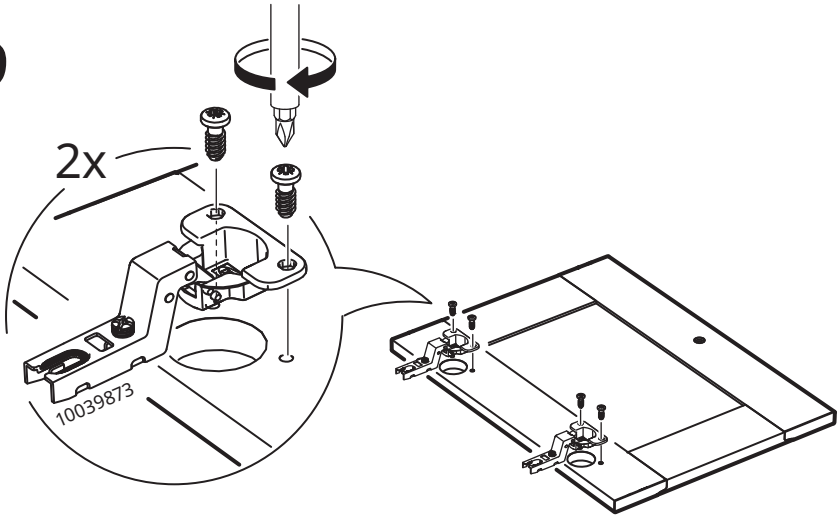

20

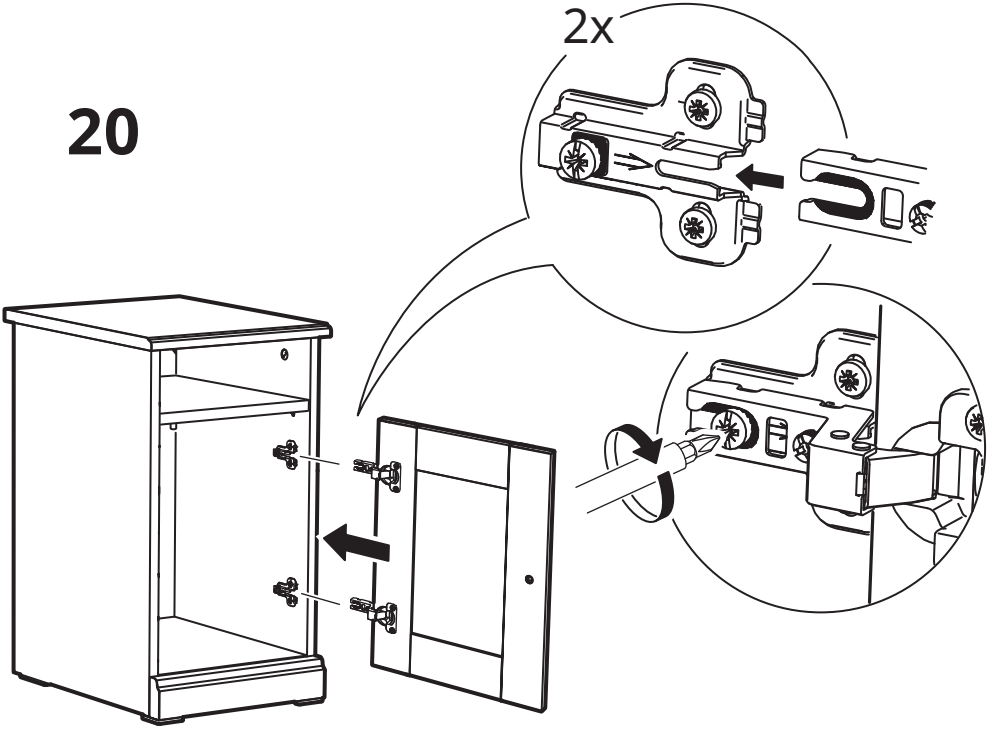

21

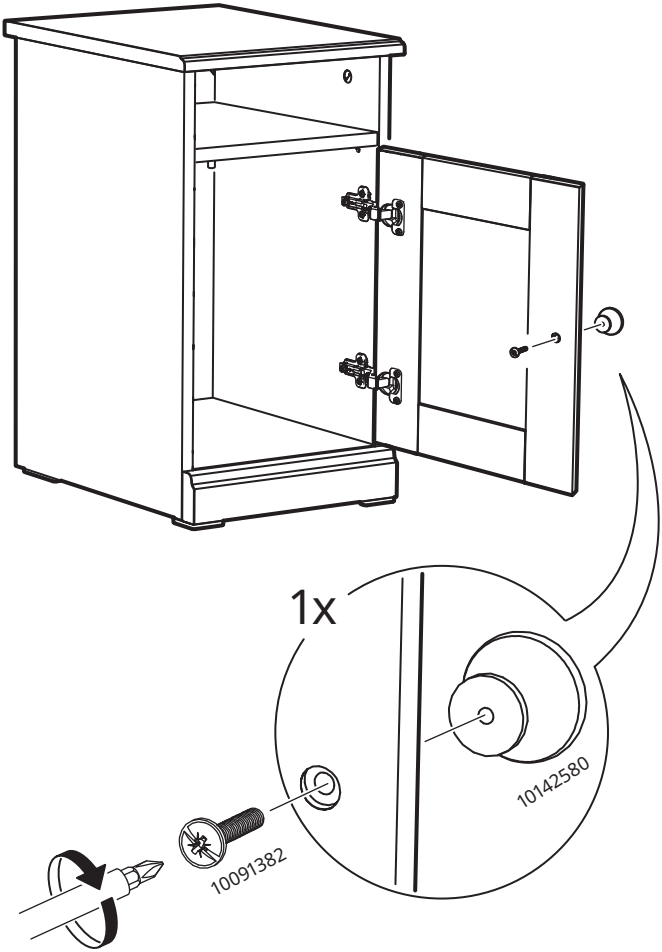

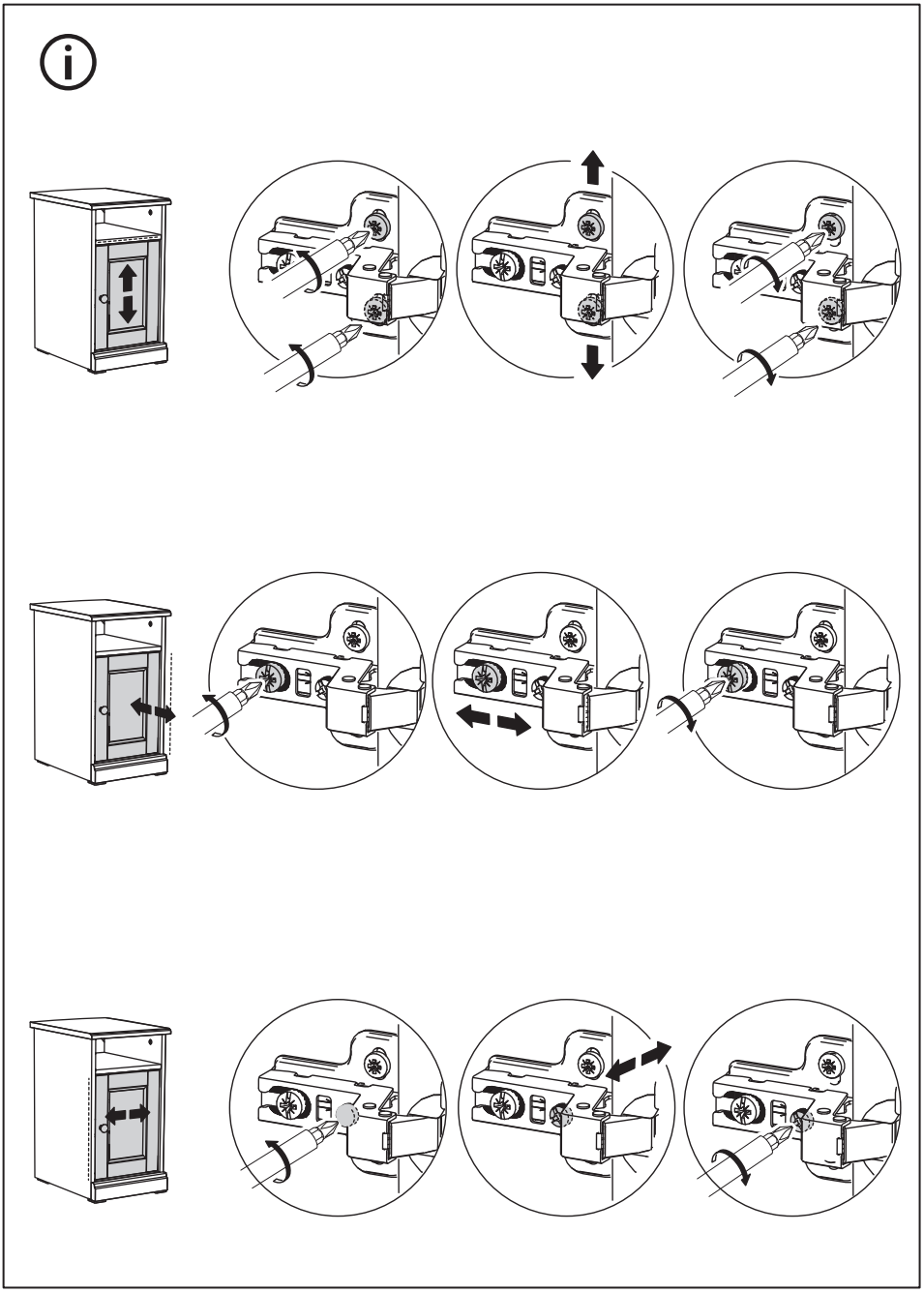

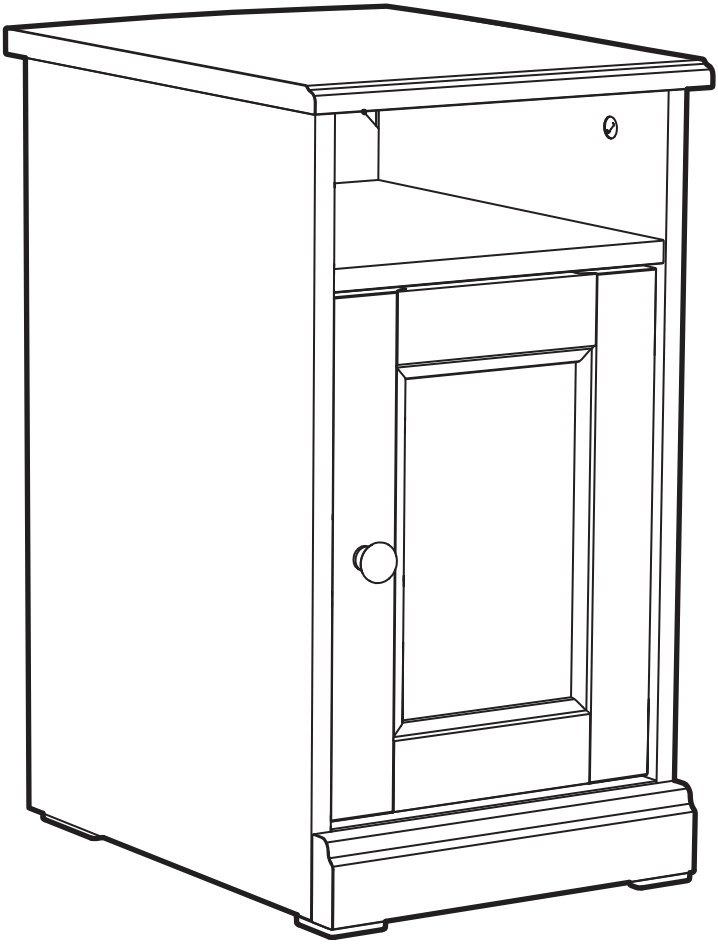

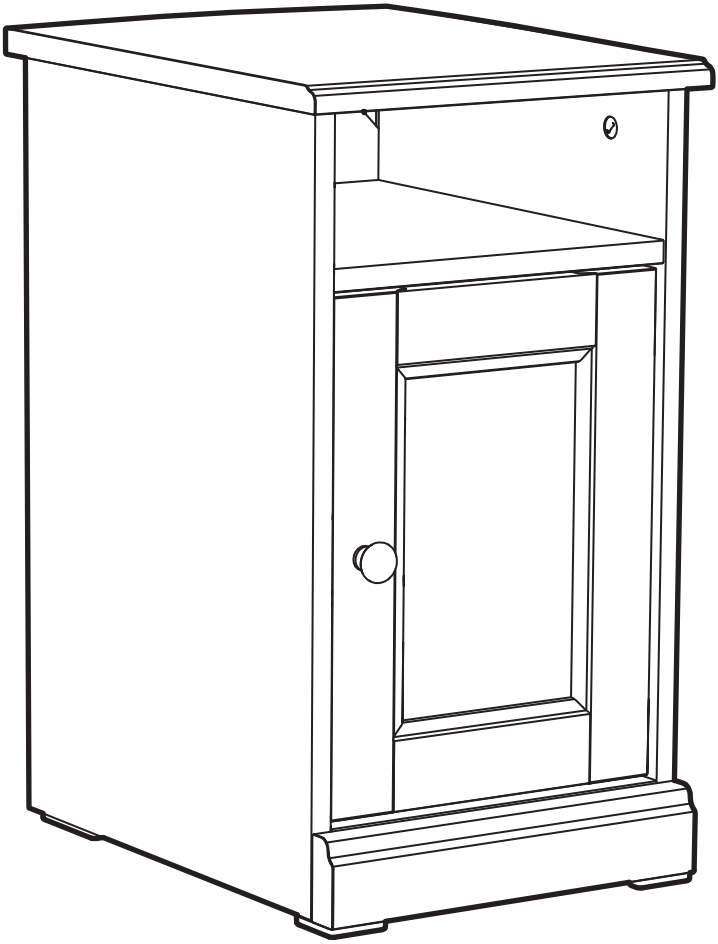

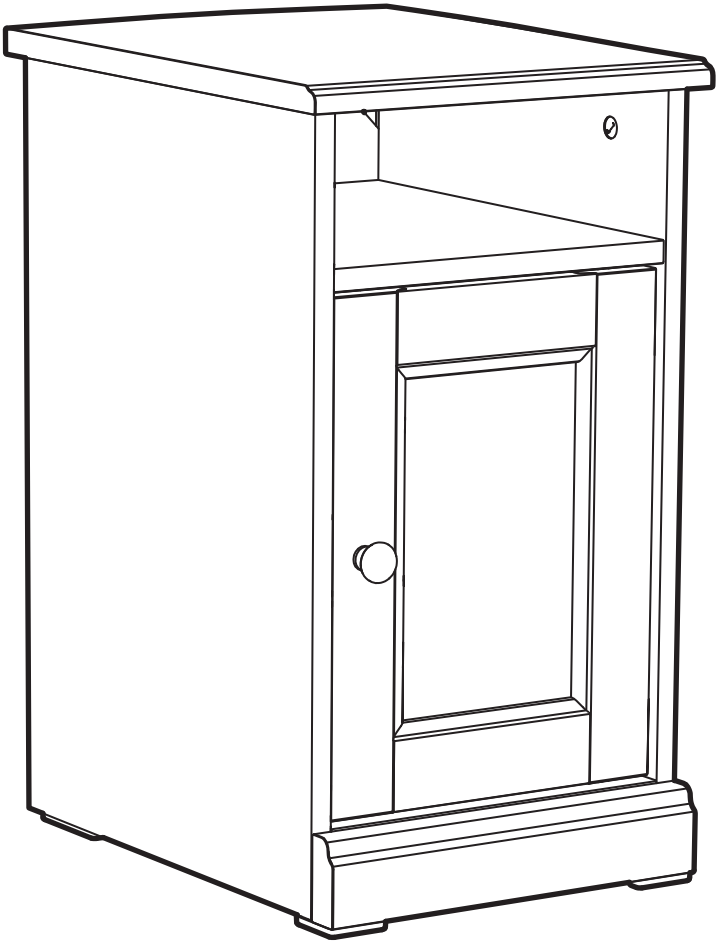

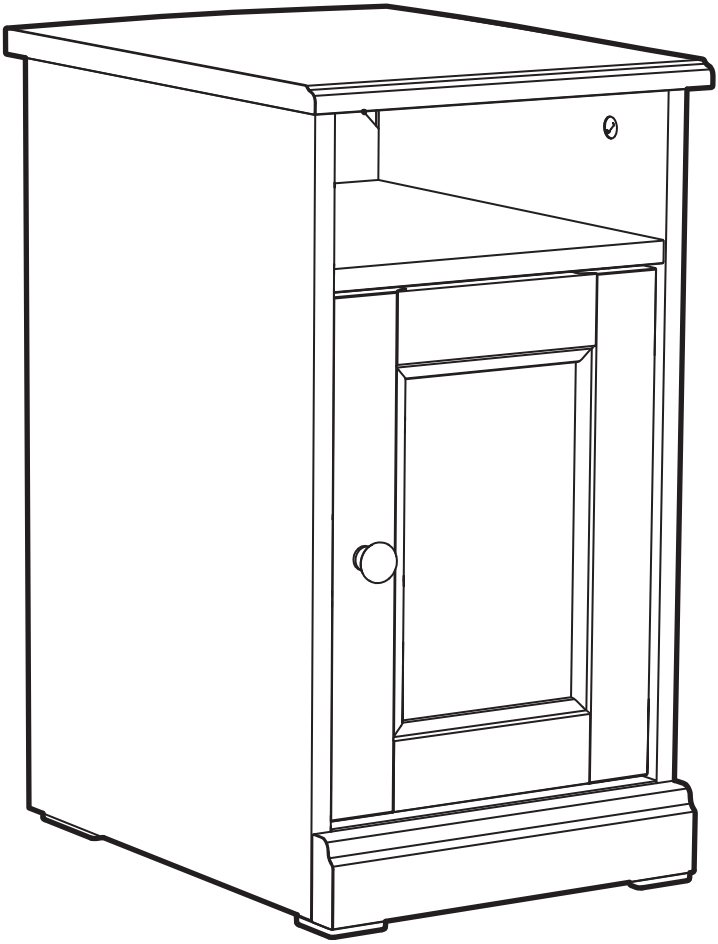

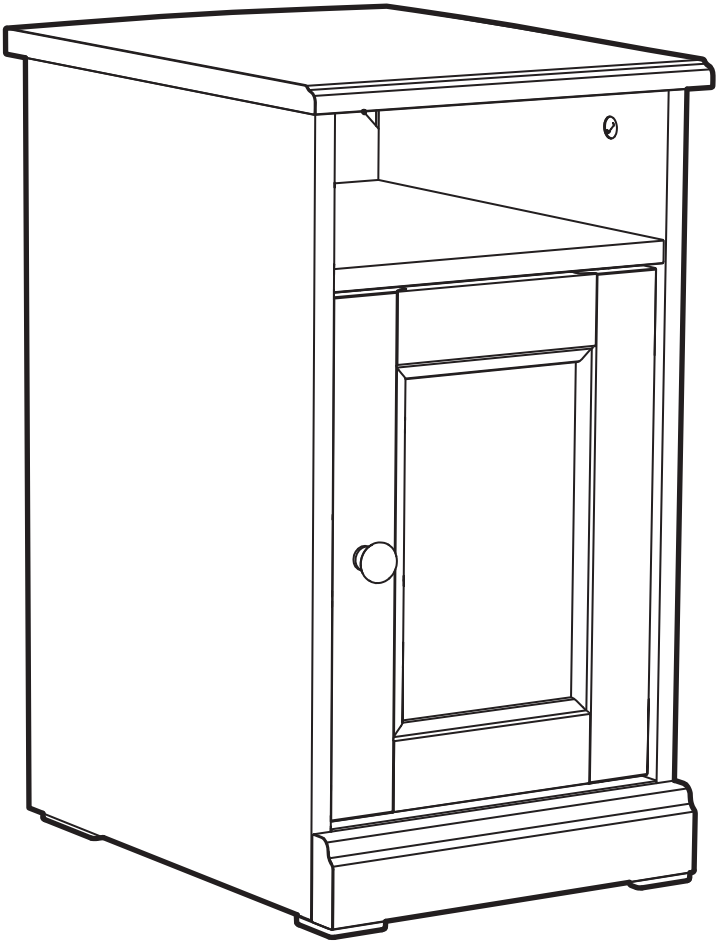

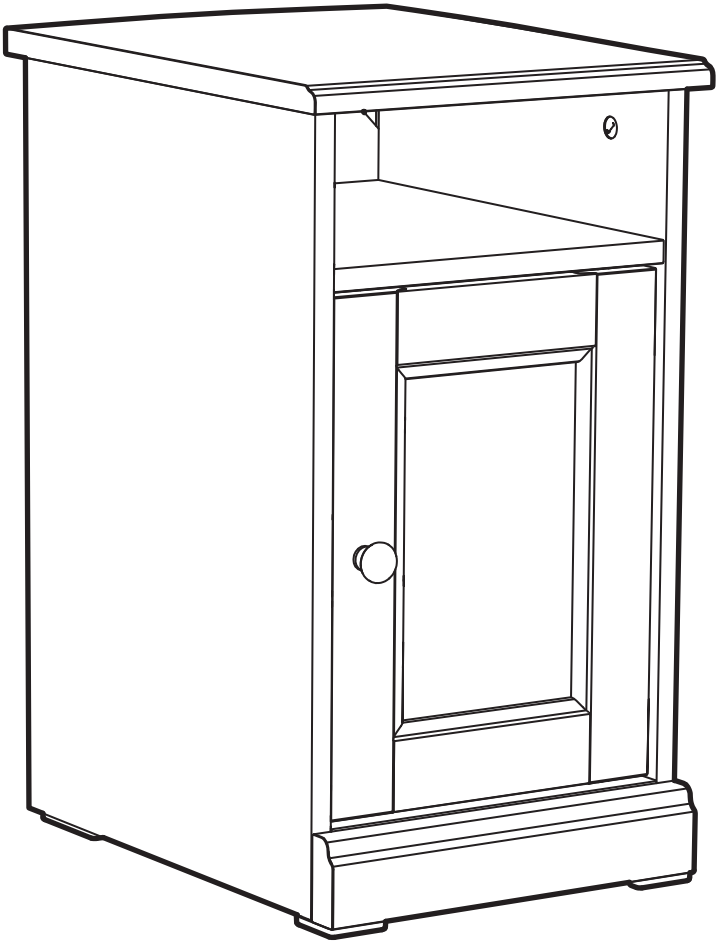

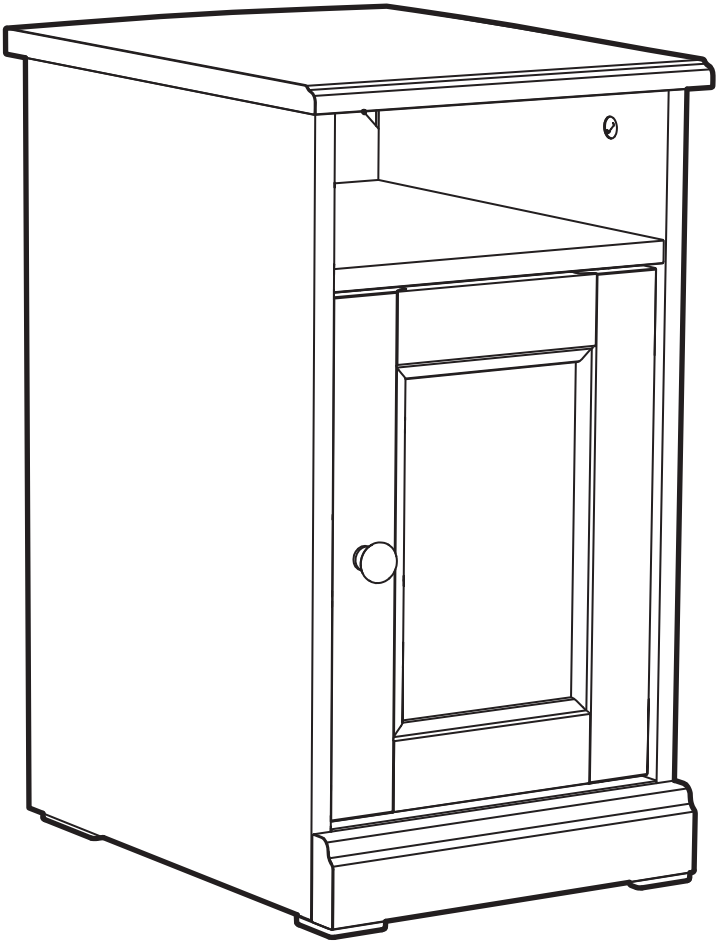

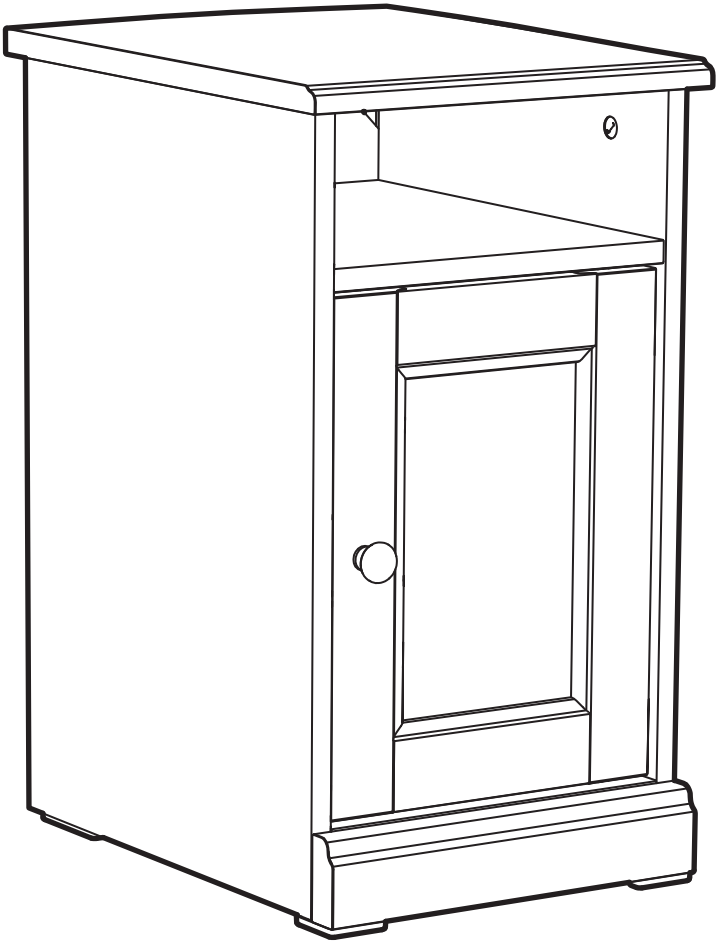

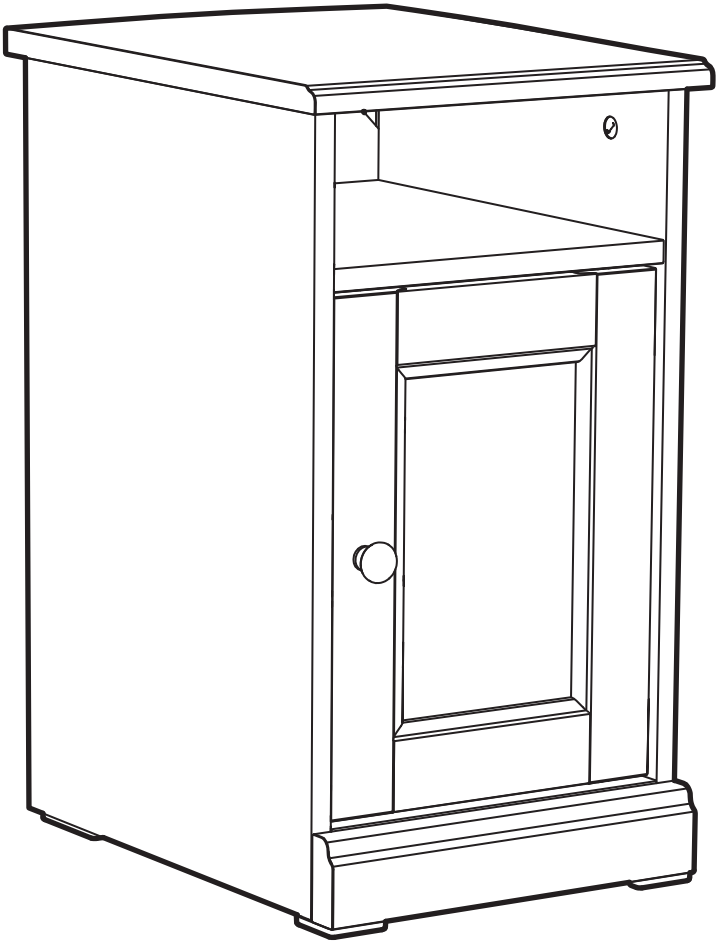

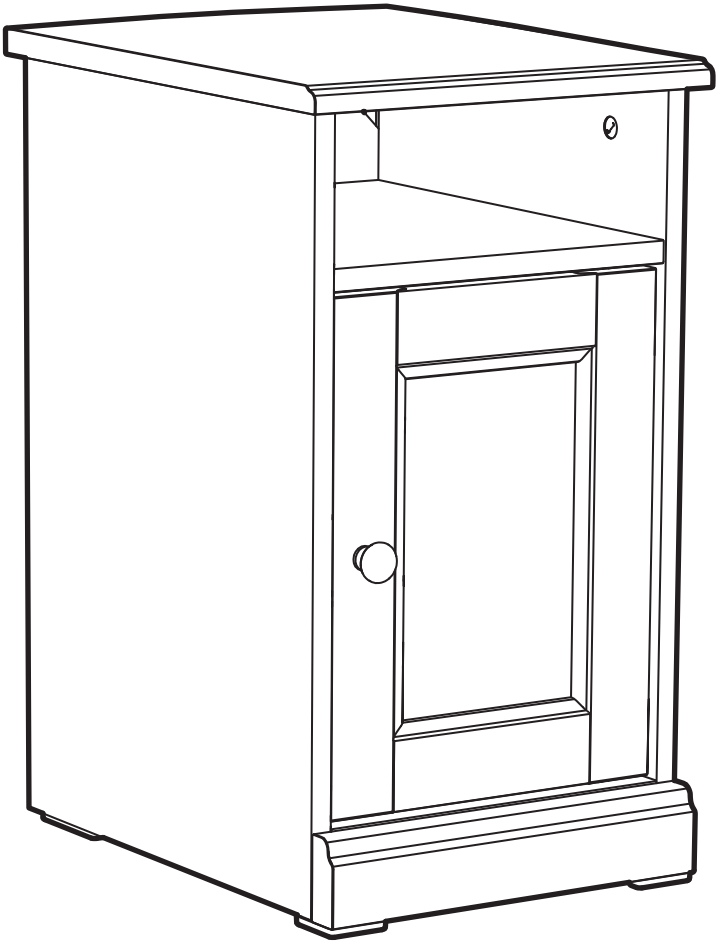

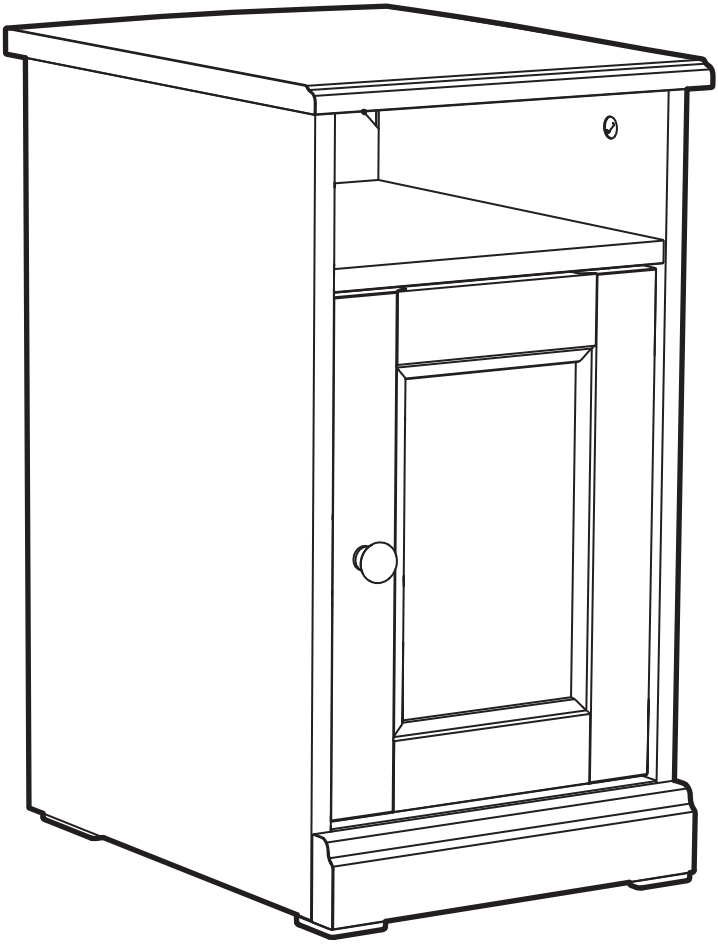

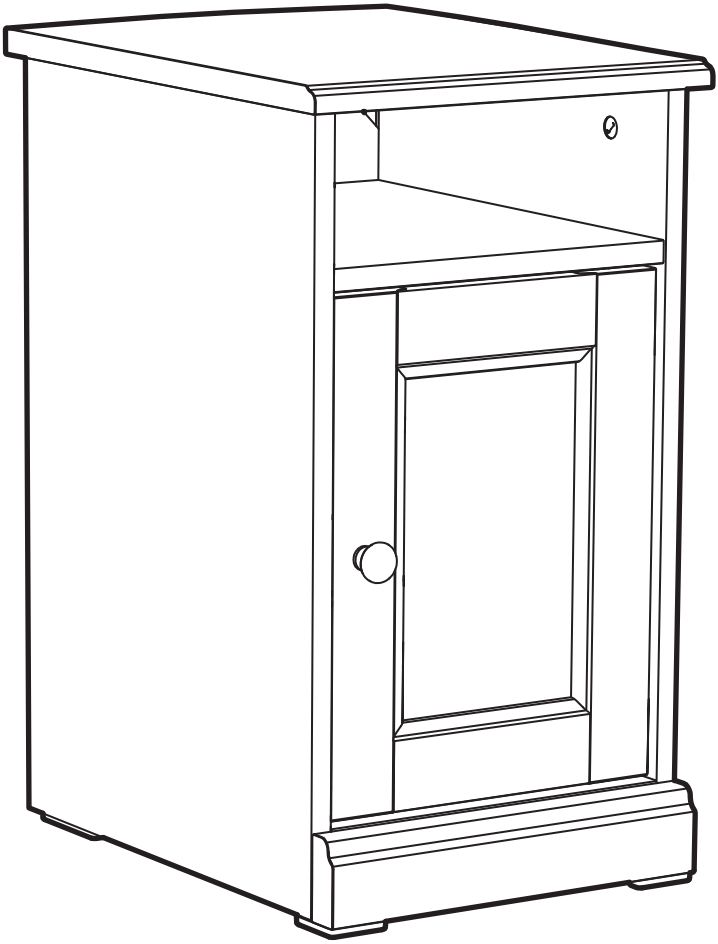

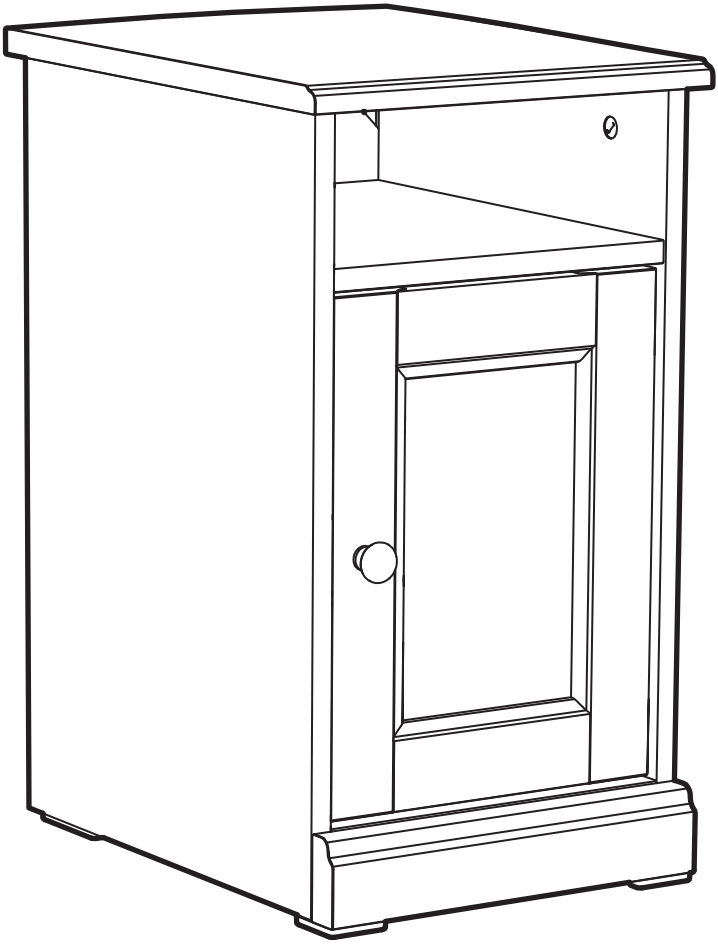

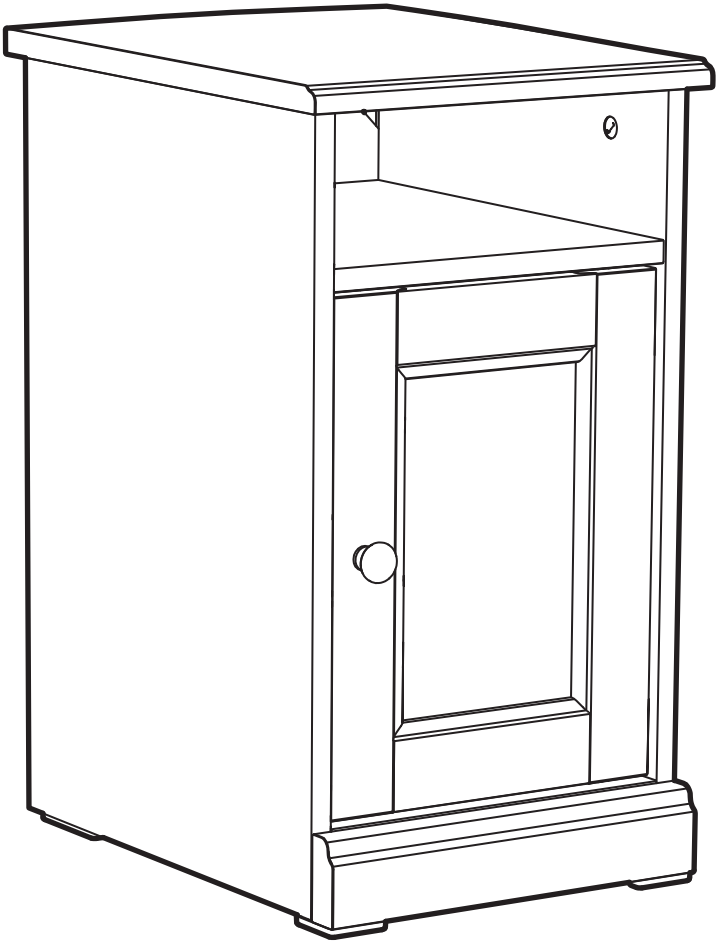

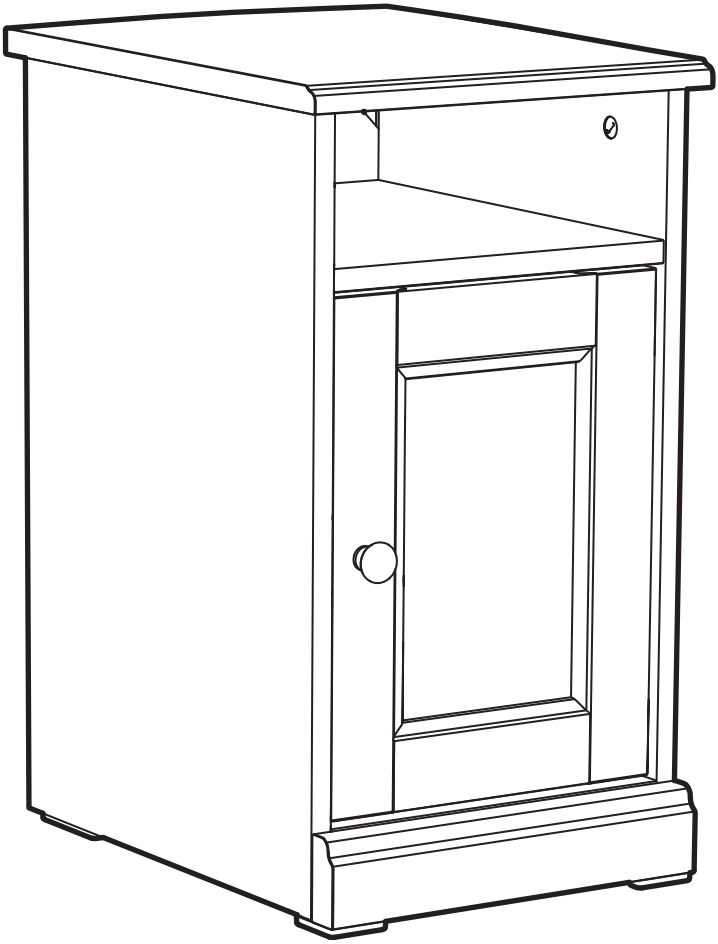

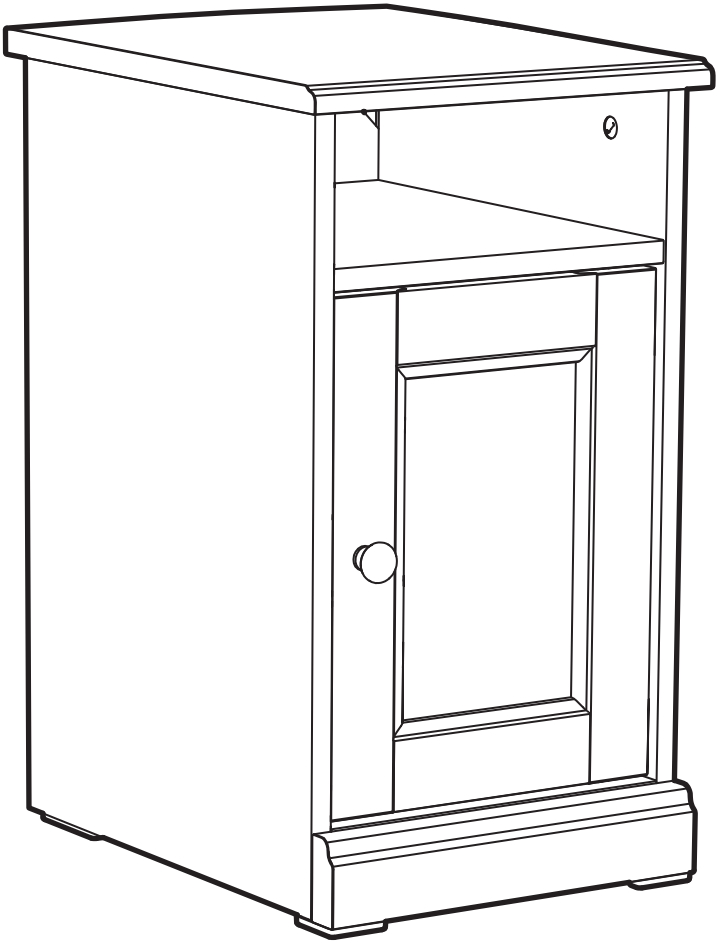

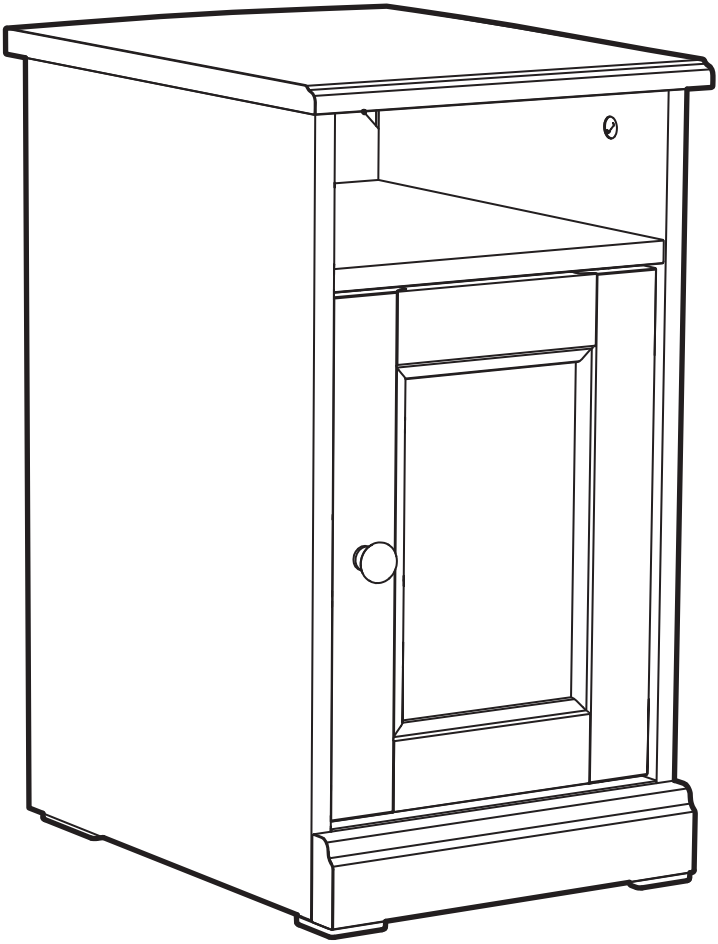

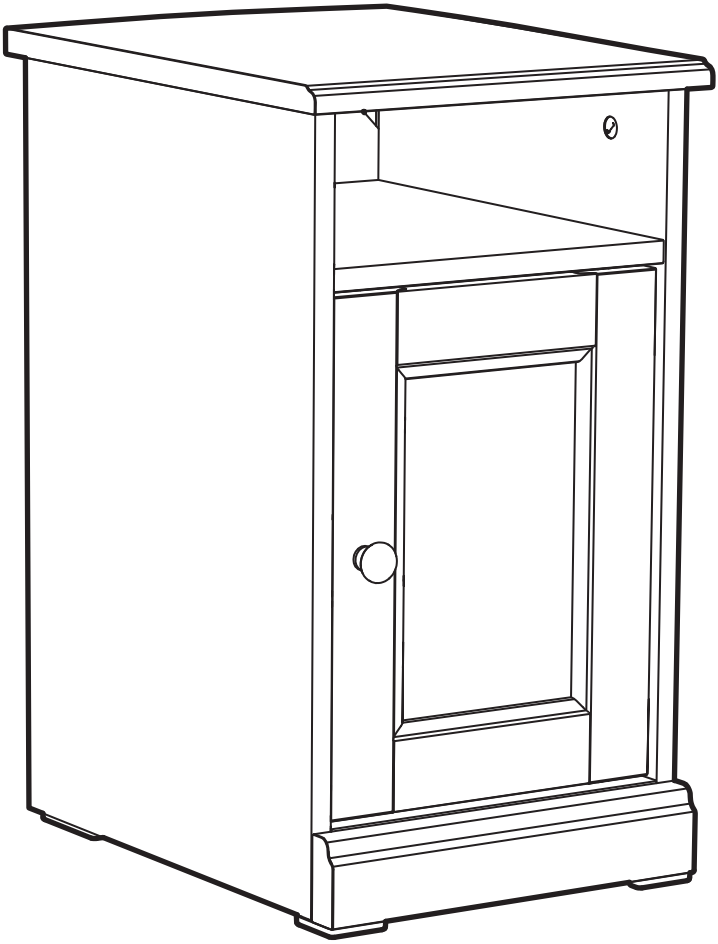

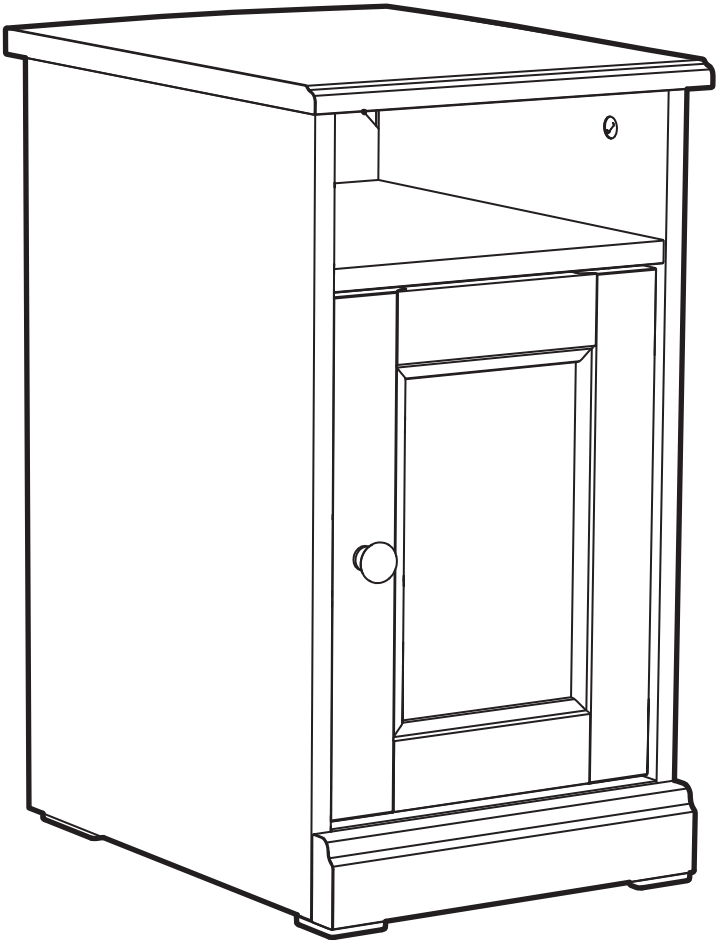

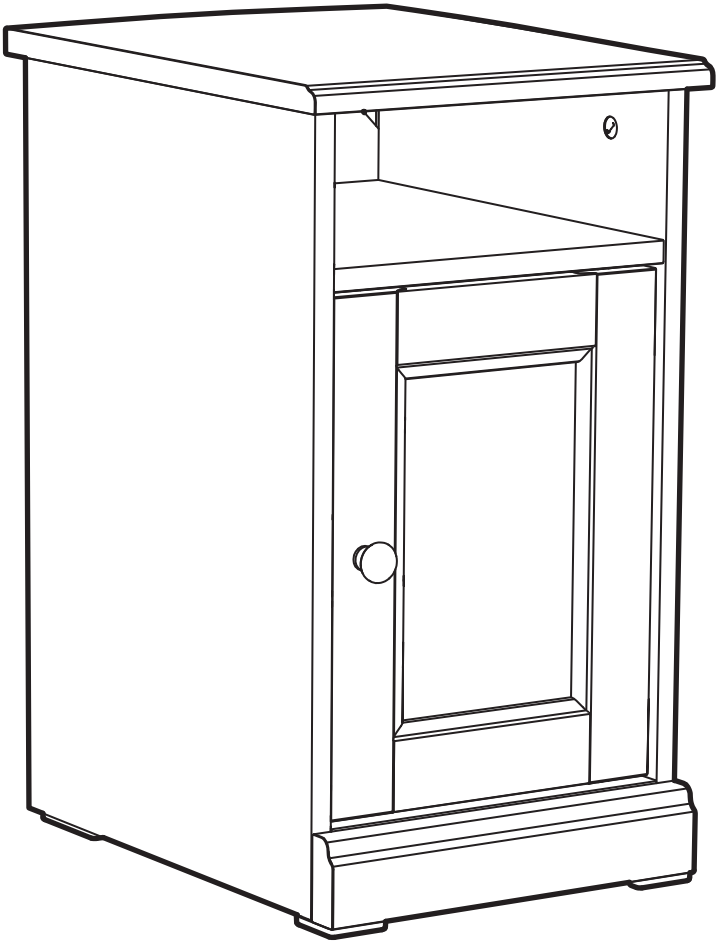

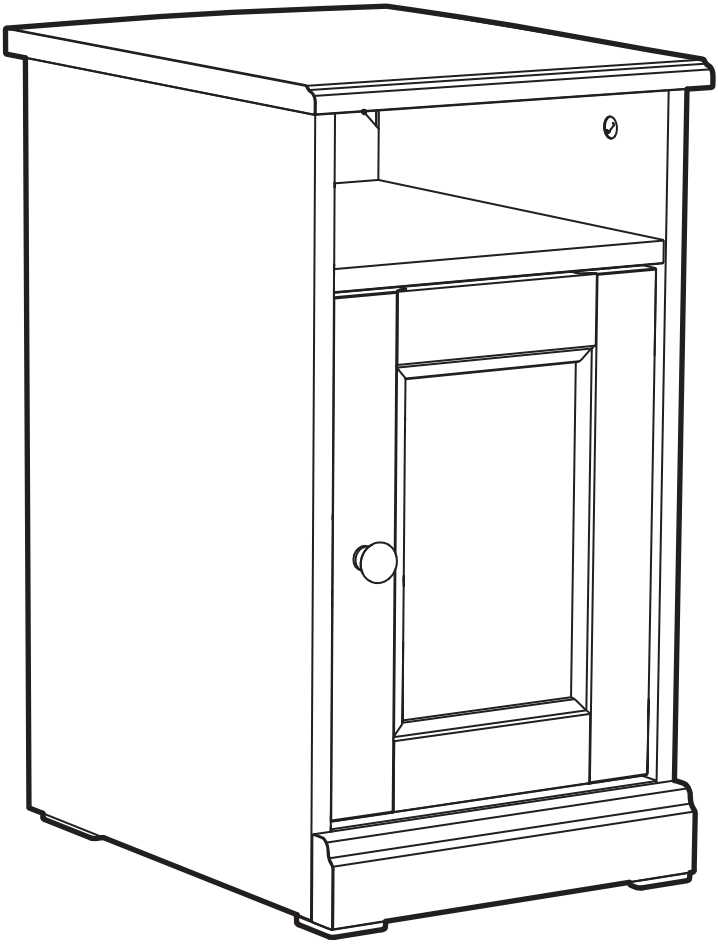

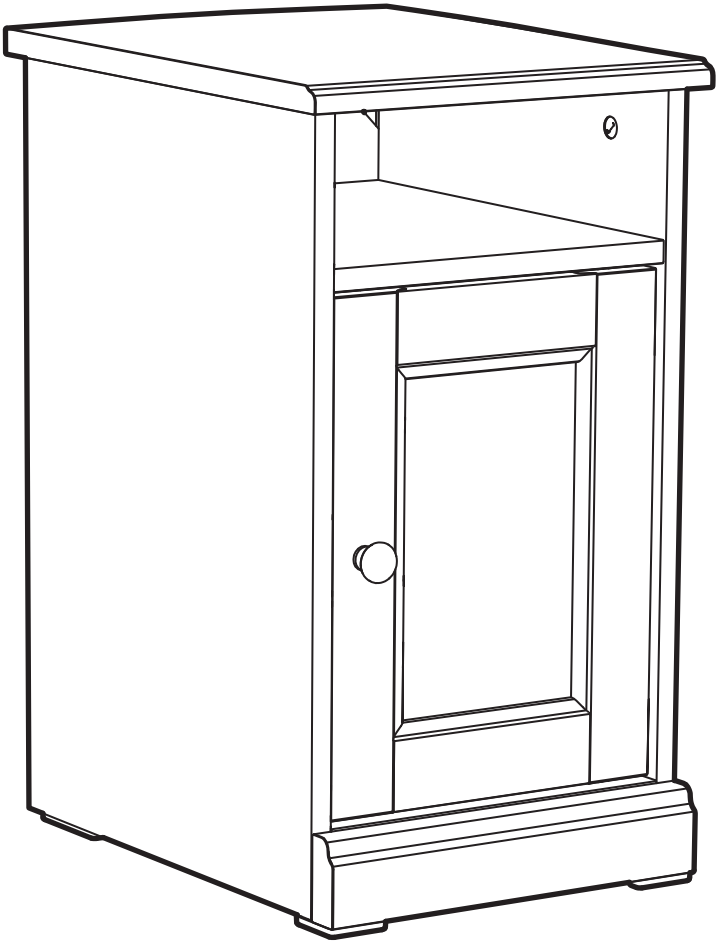

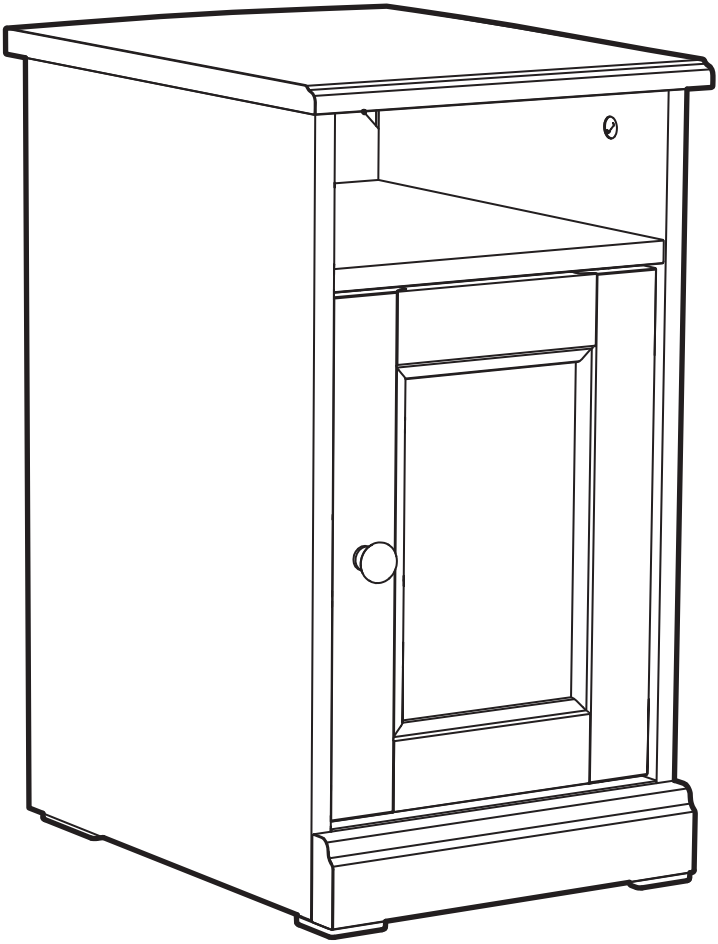

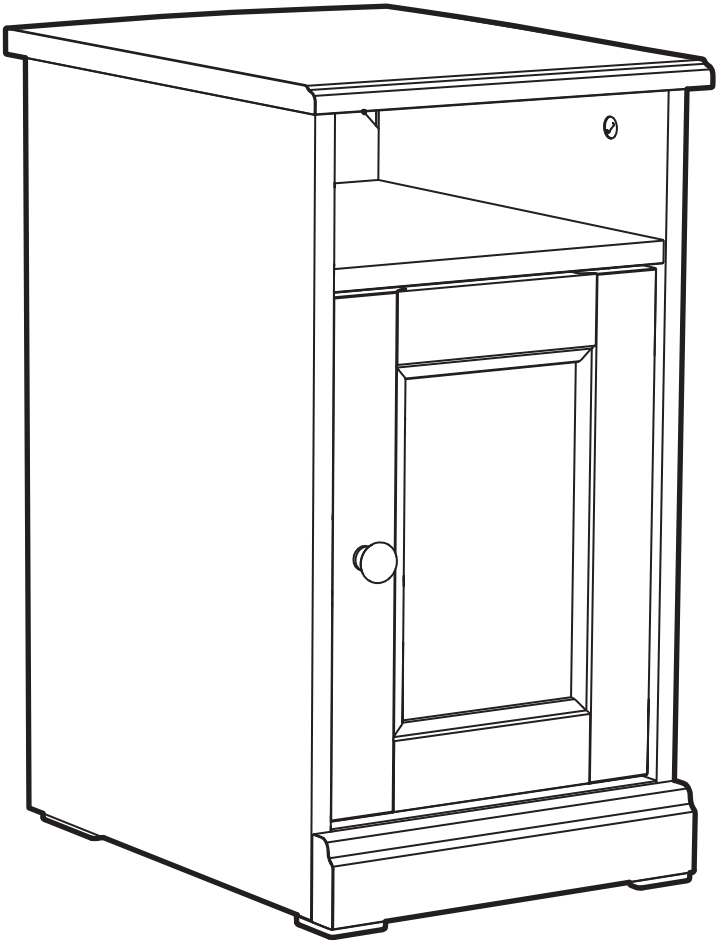

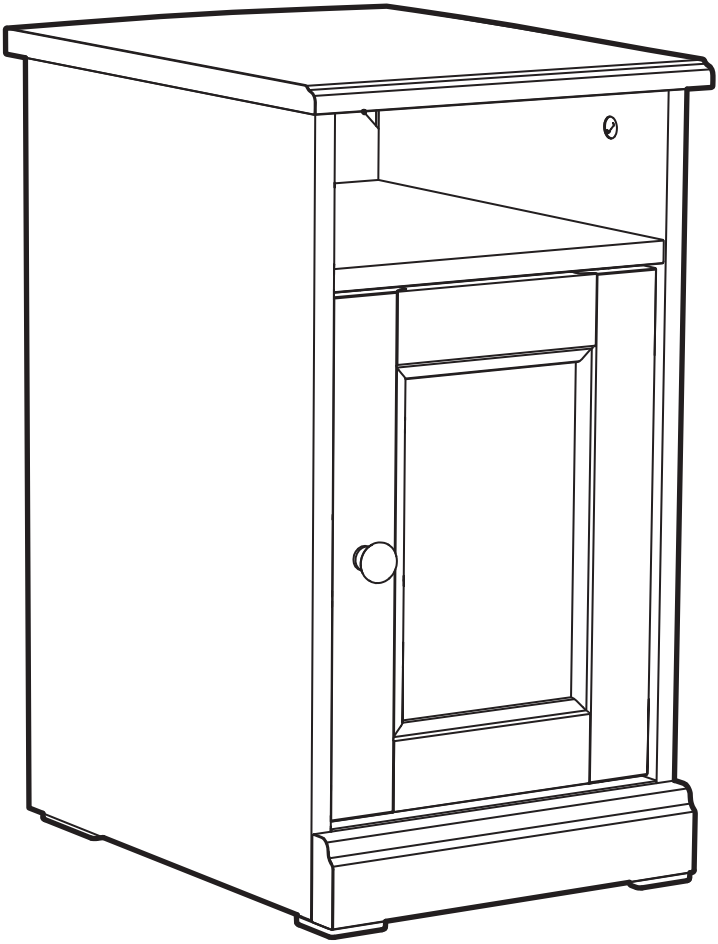

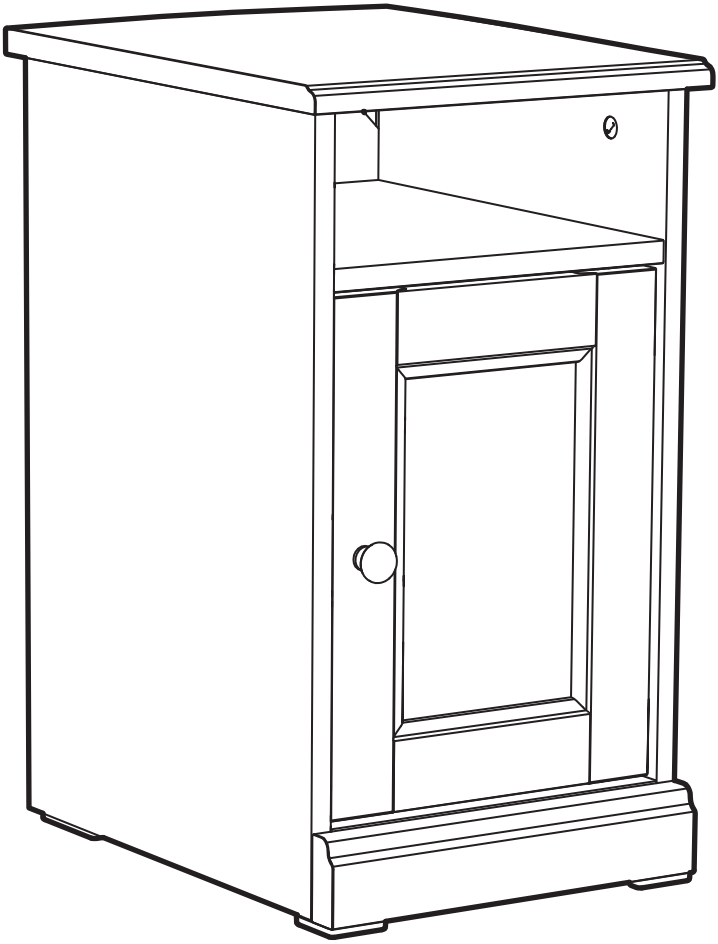

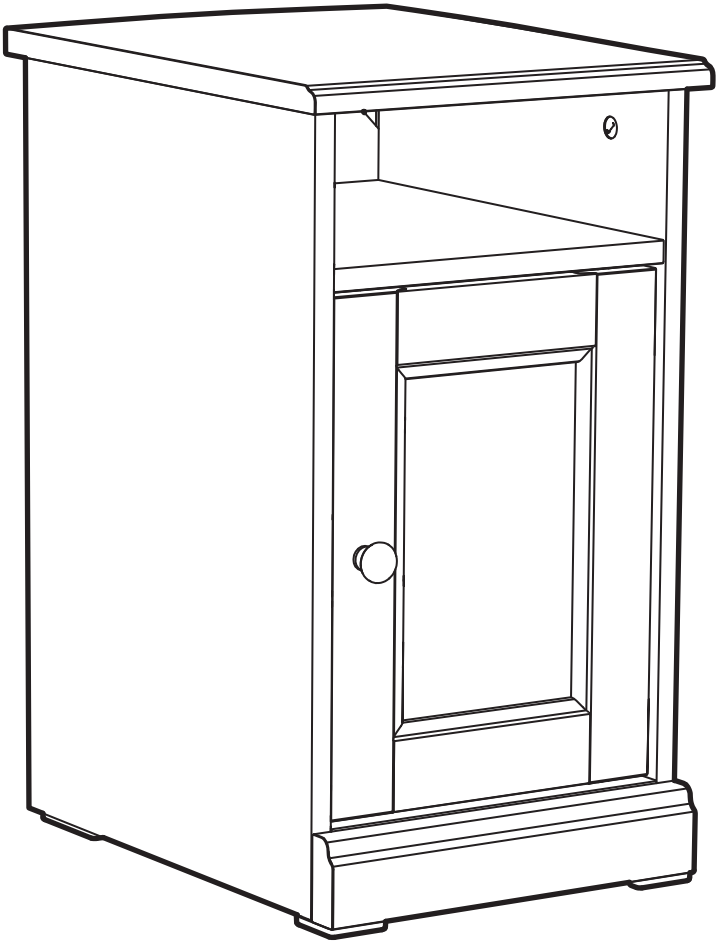

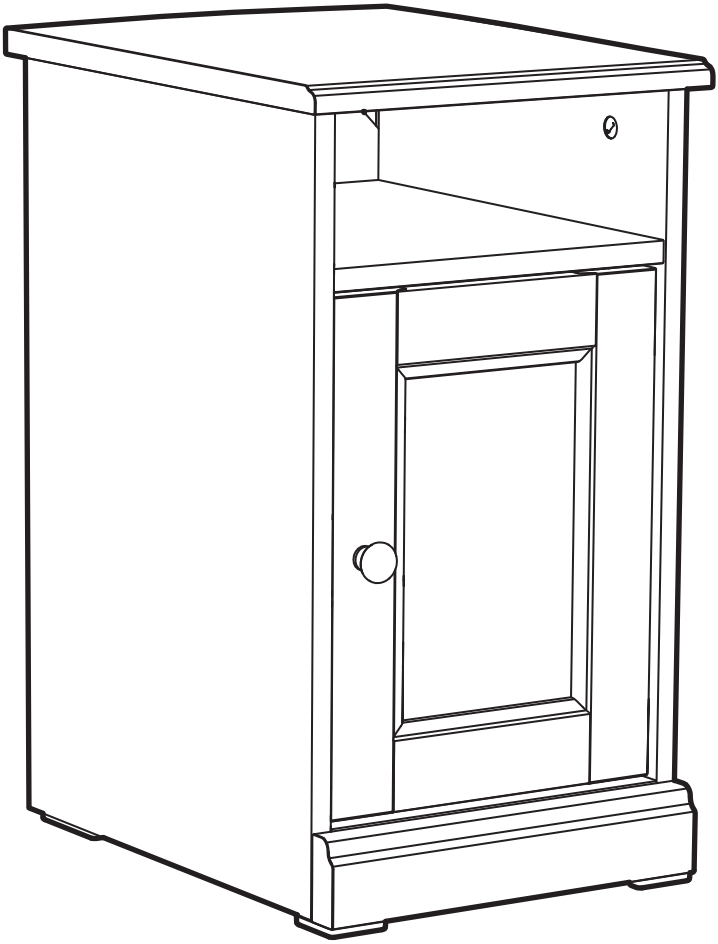

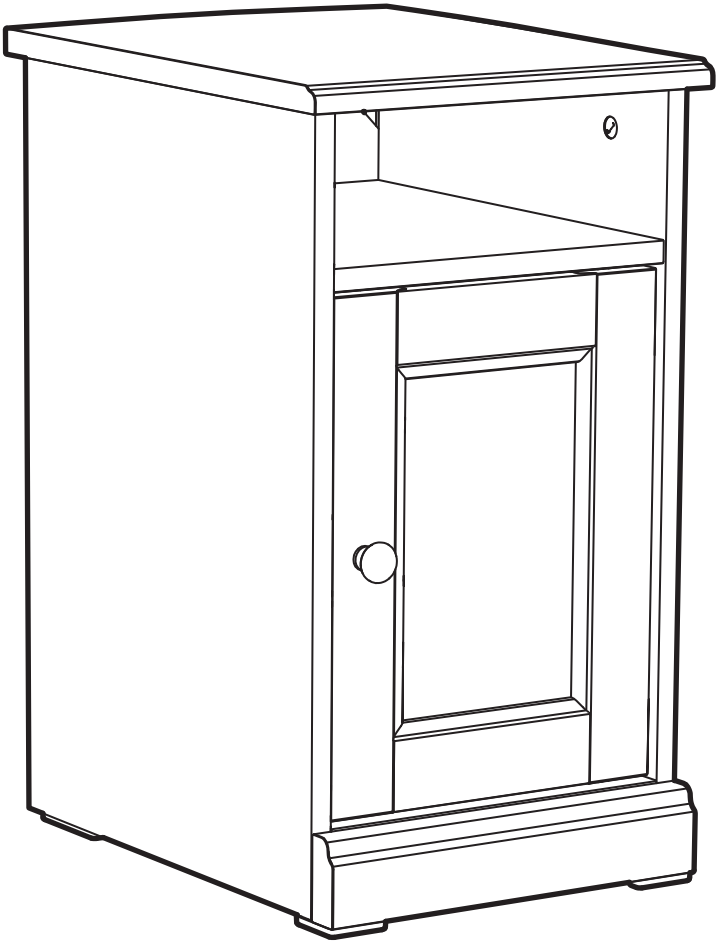

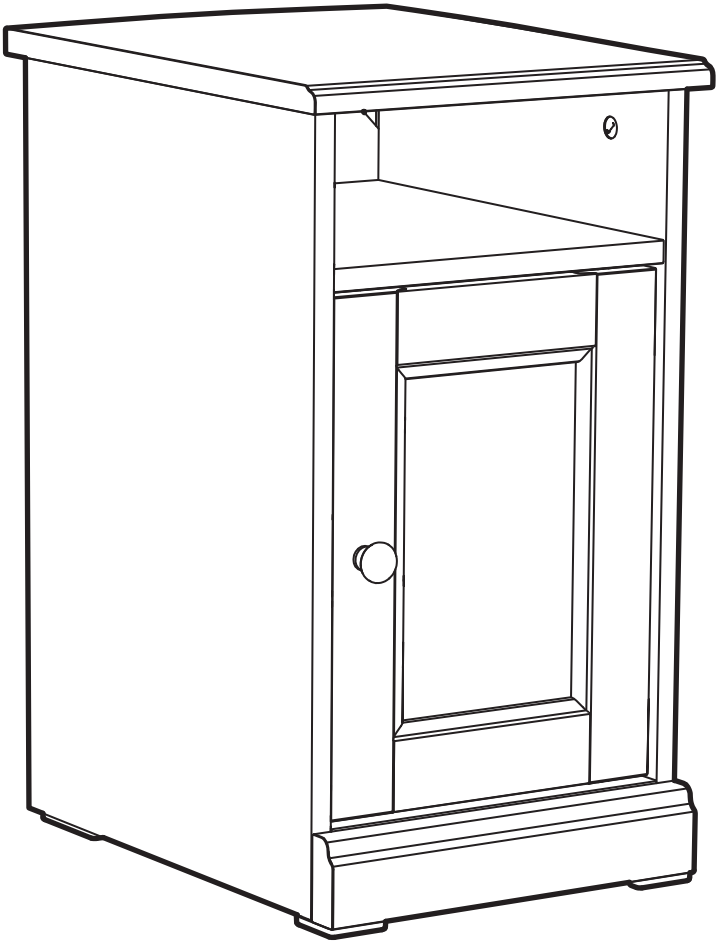

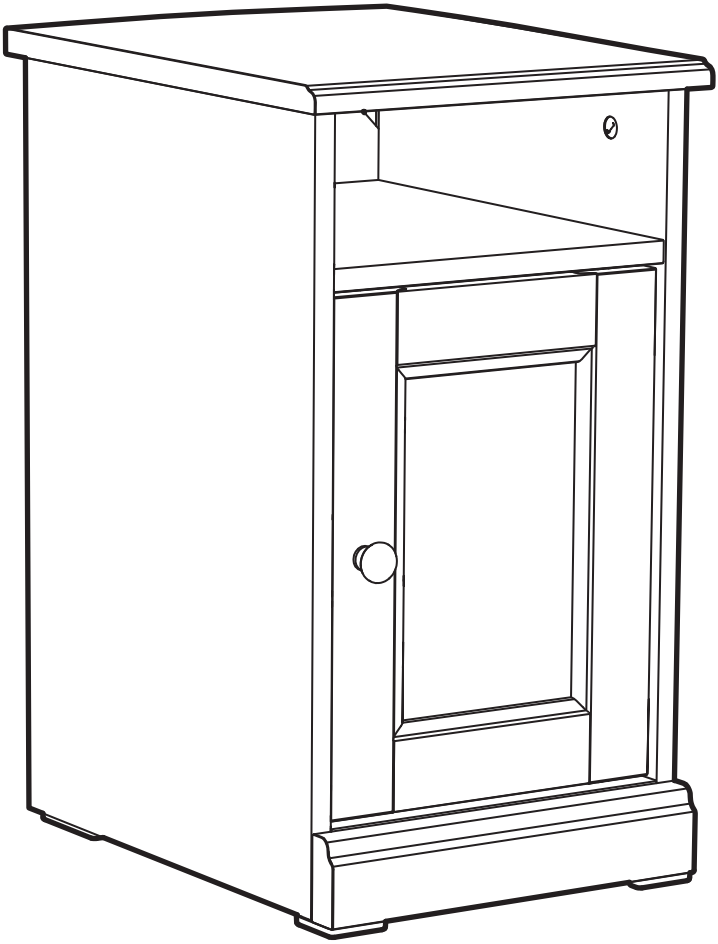

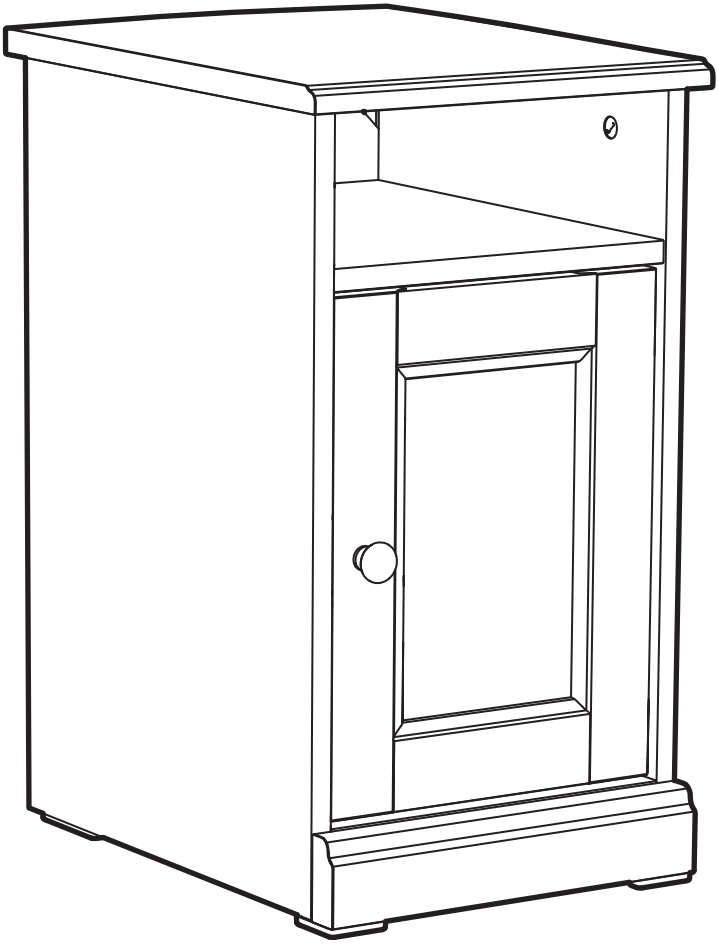

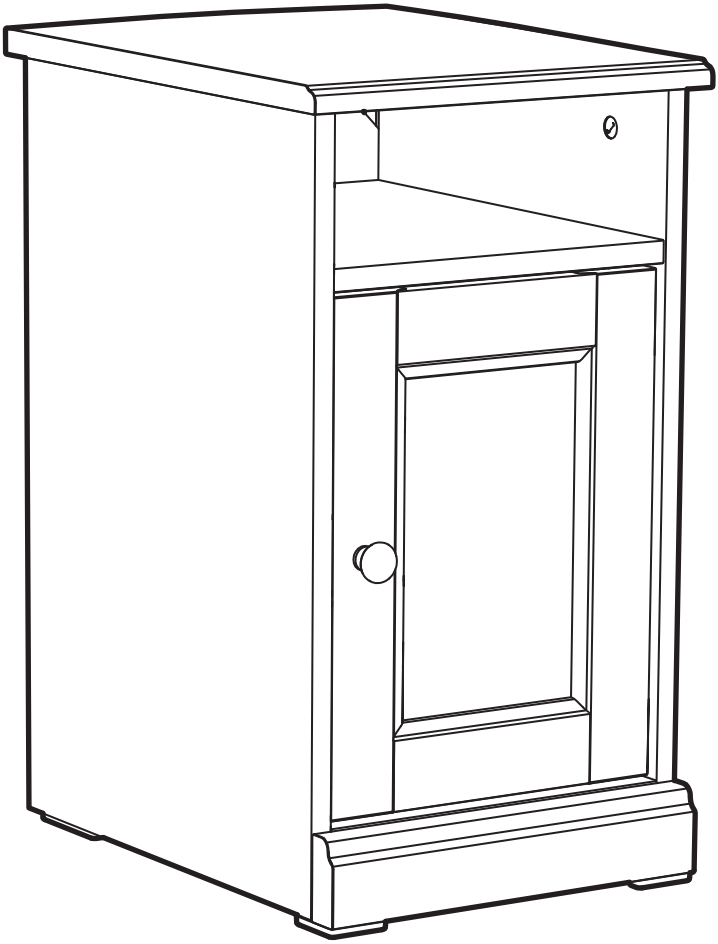

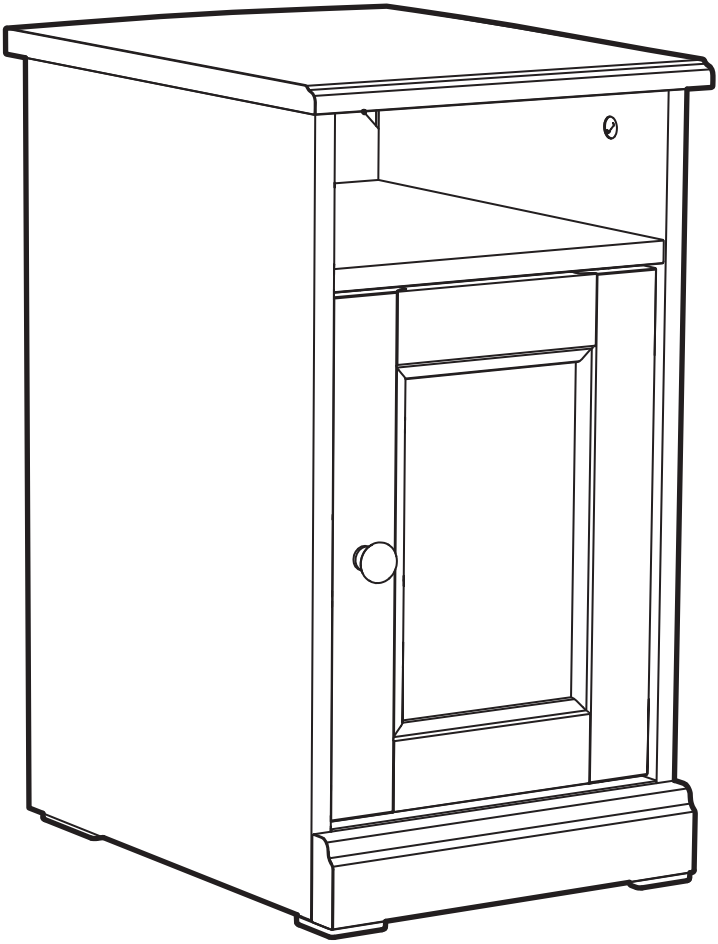

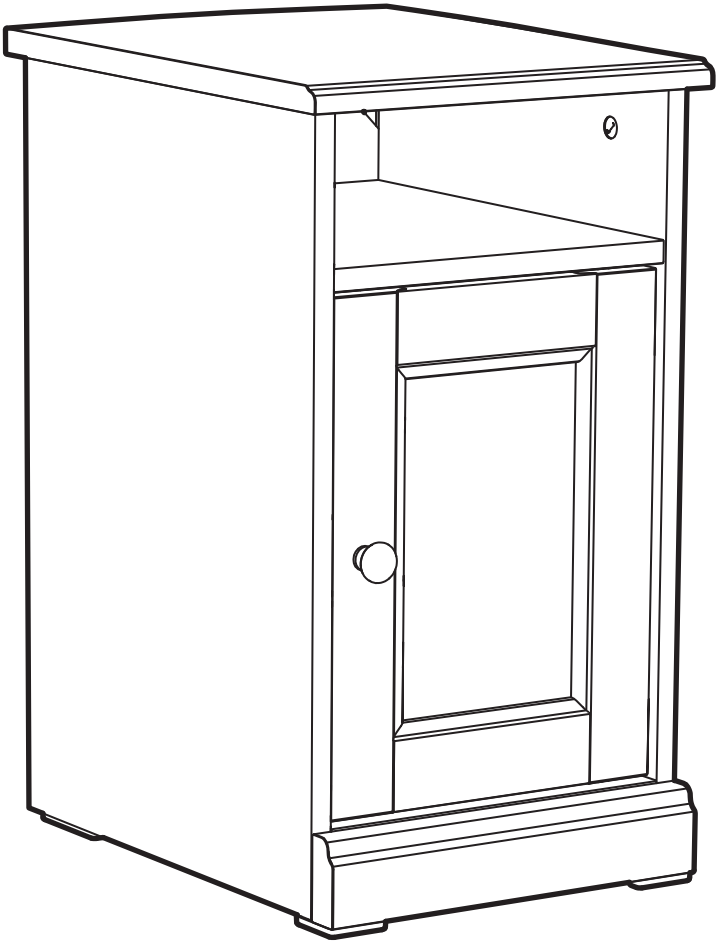

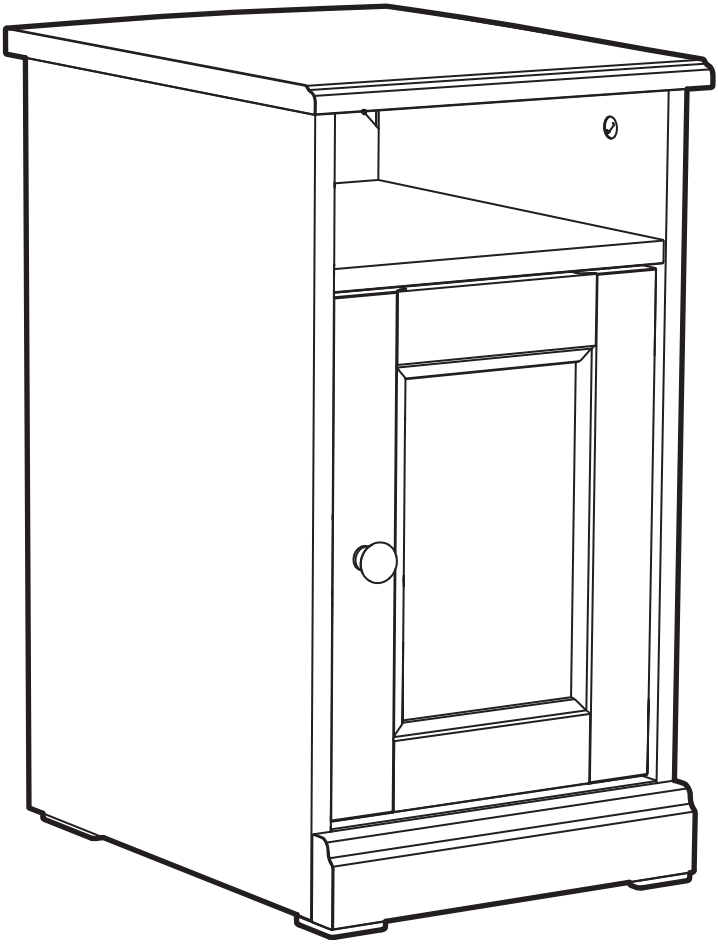

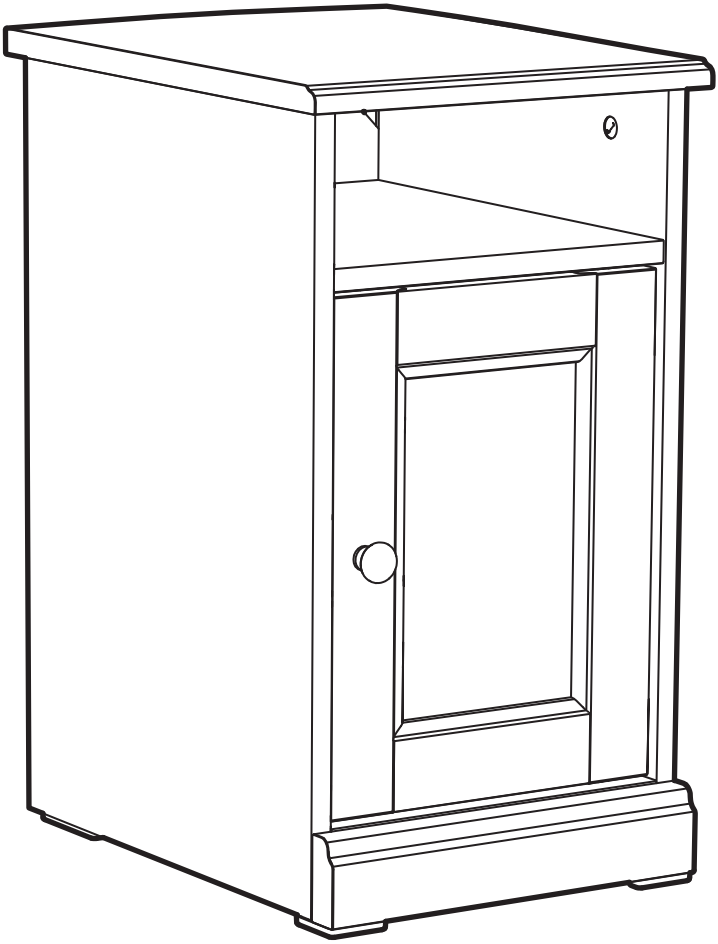

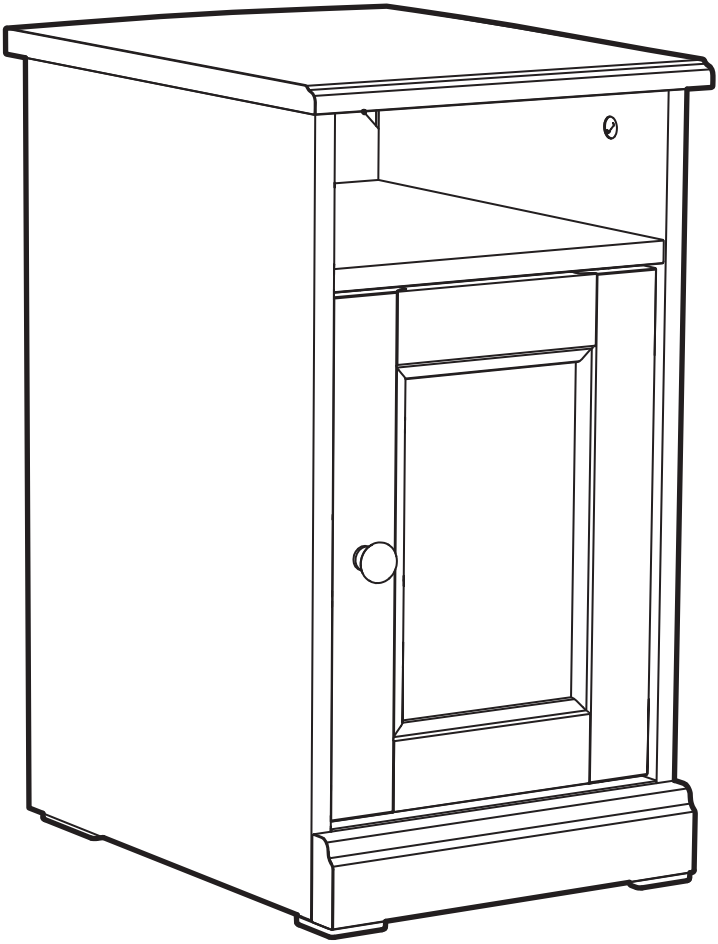

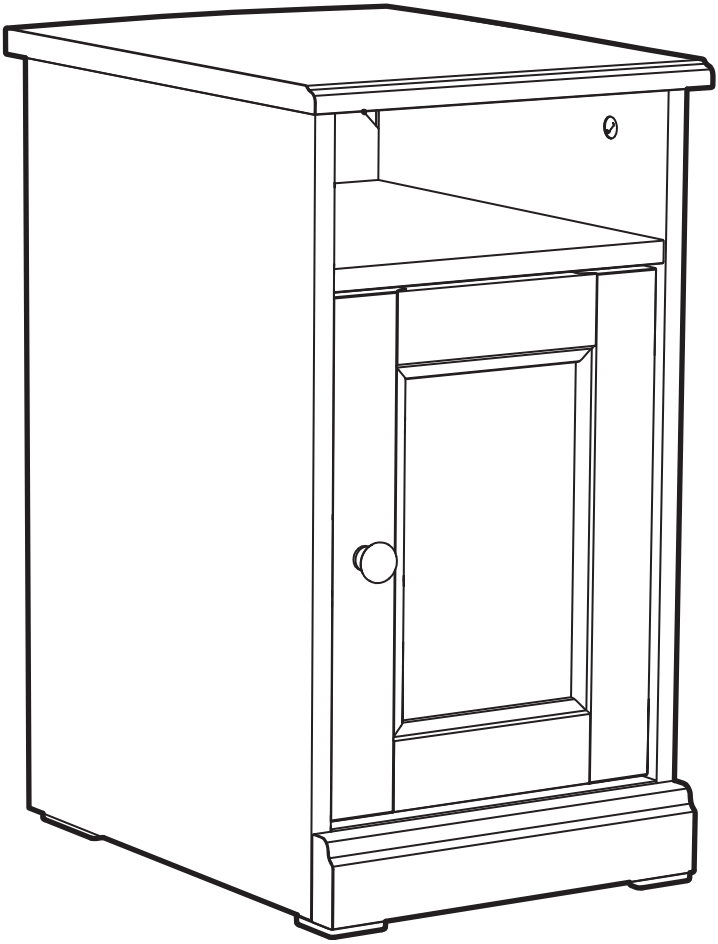

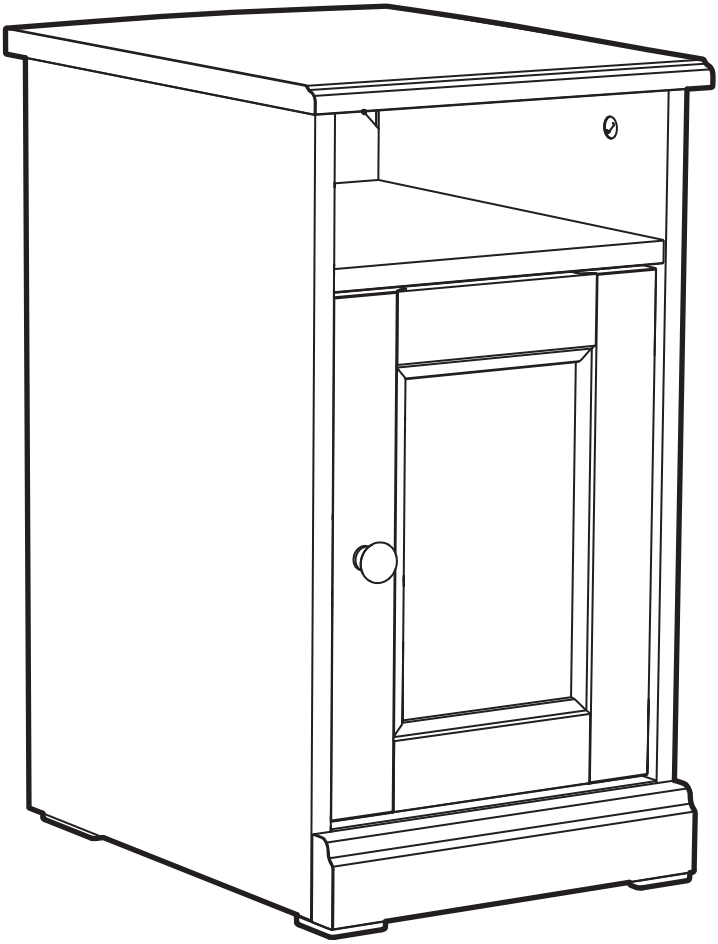

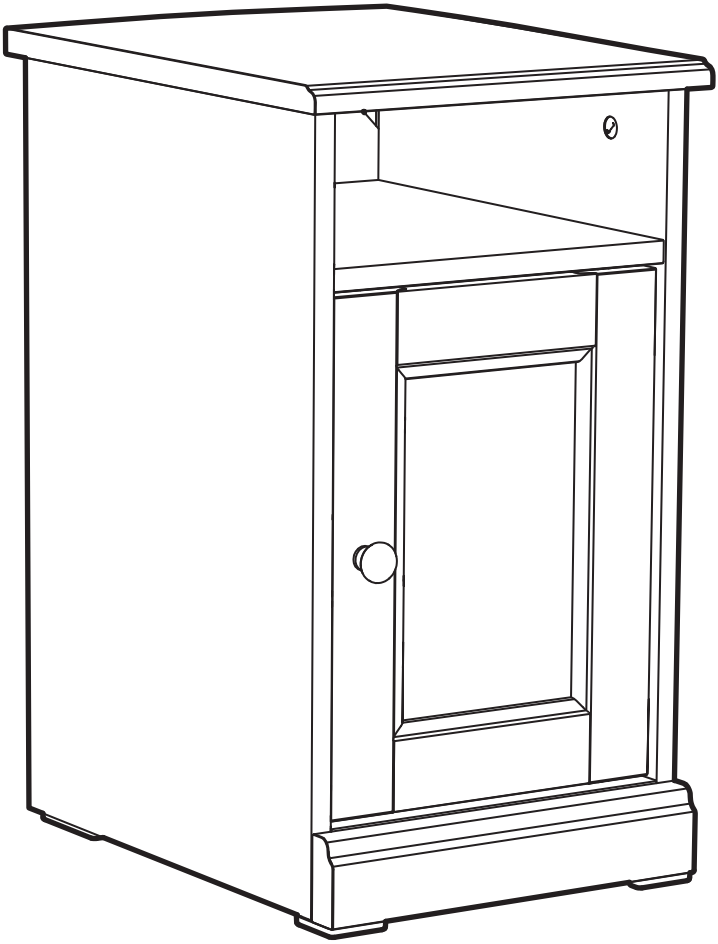

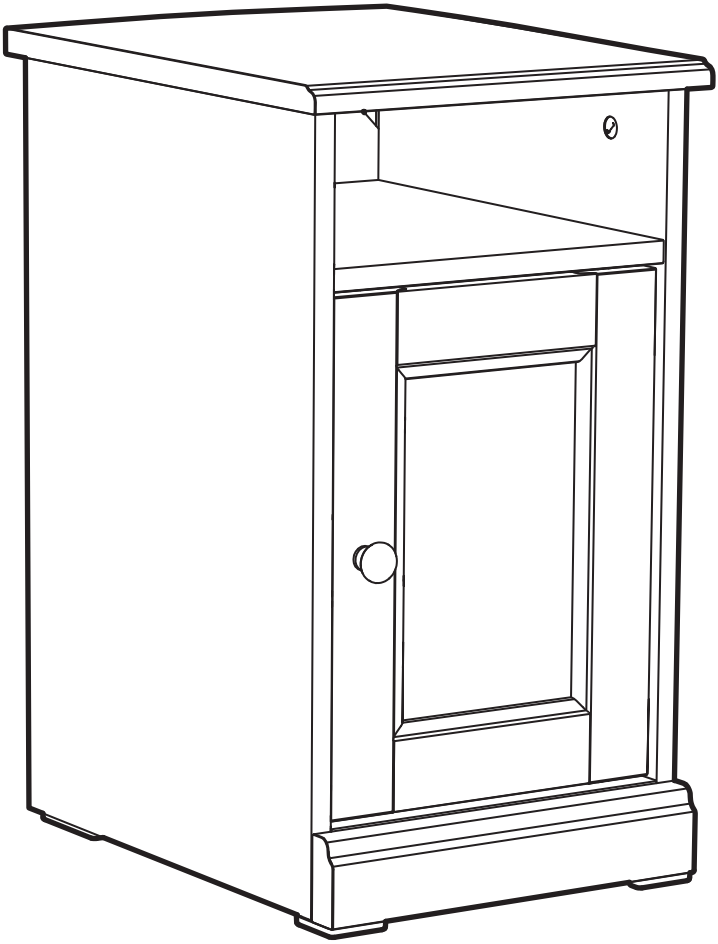

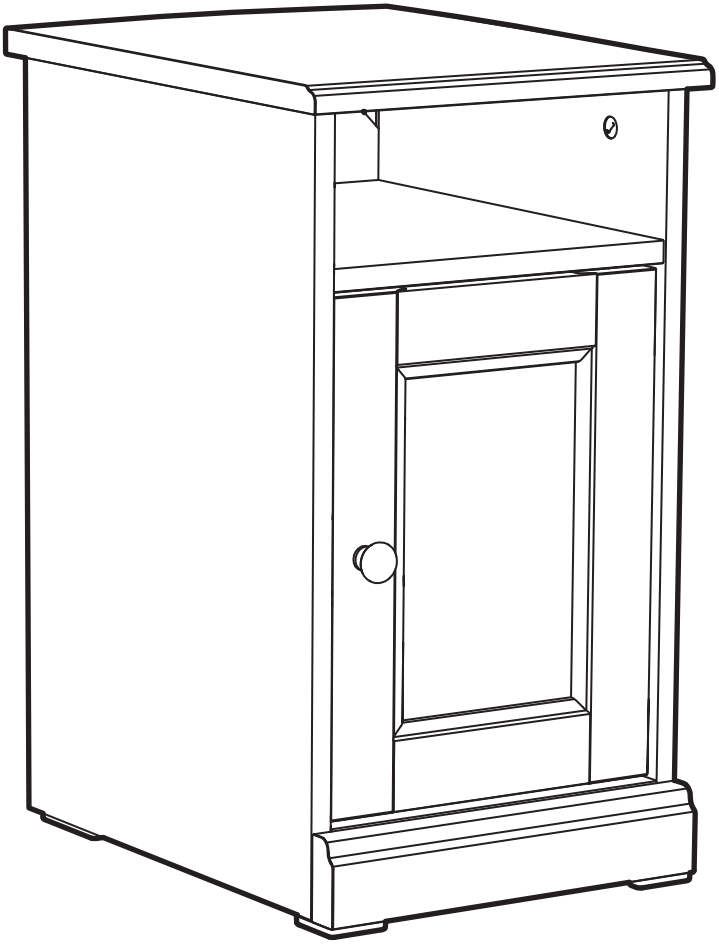

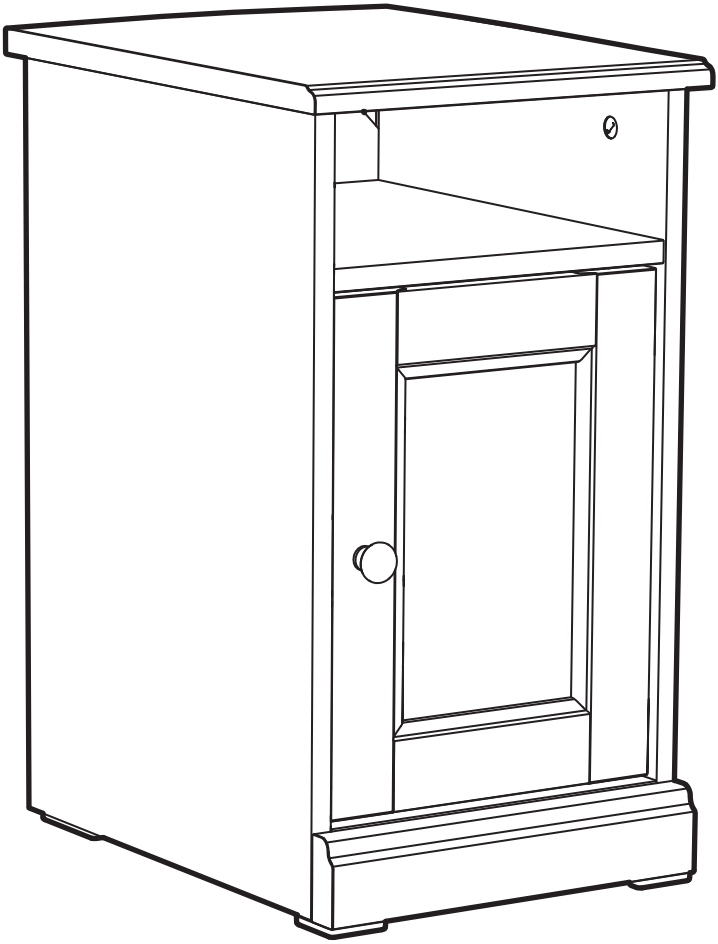

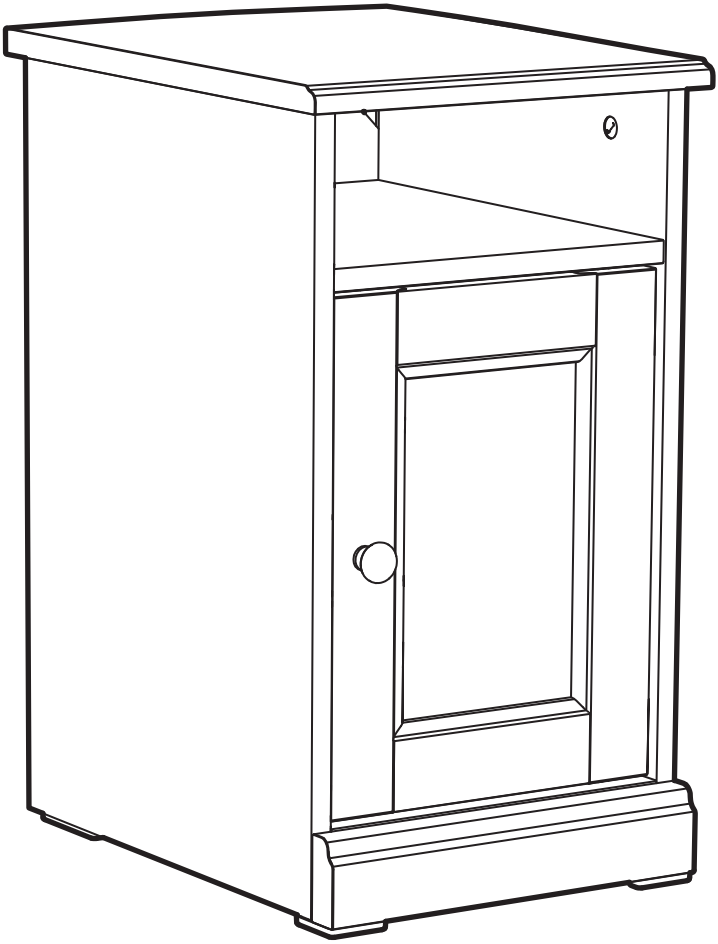

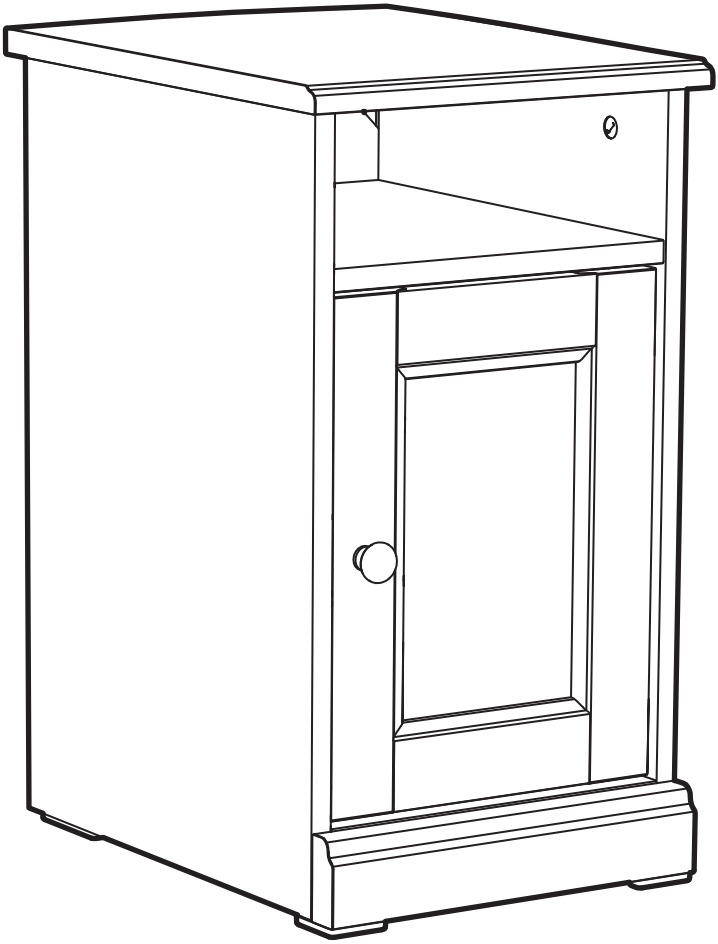

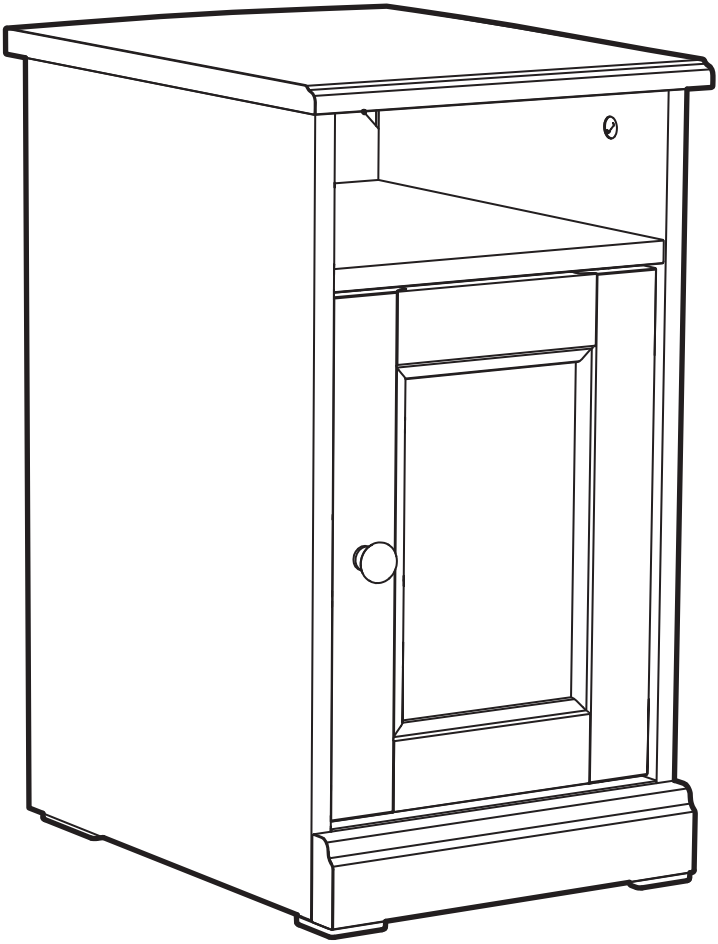

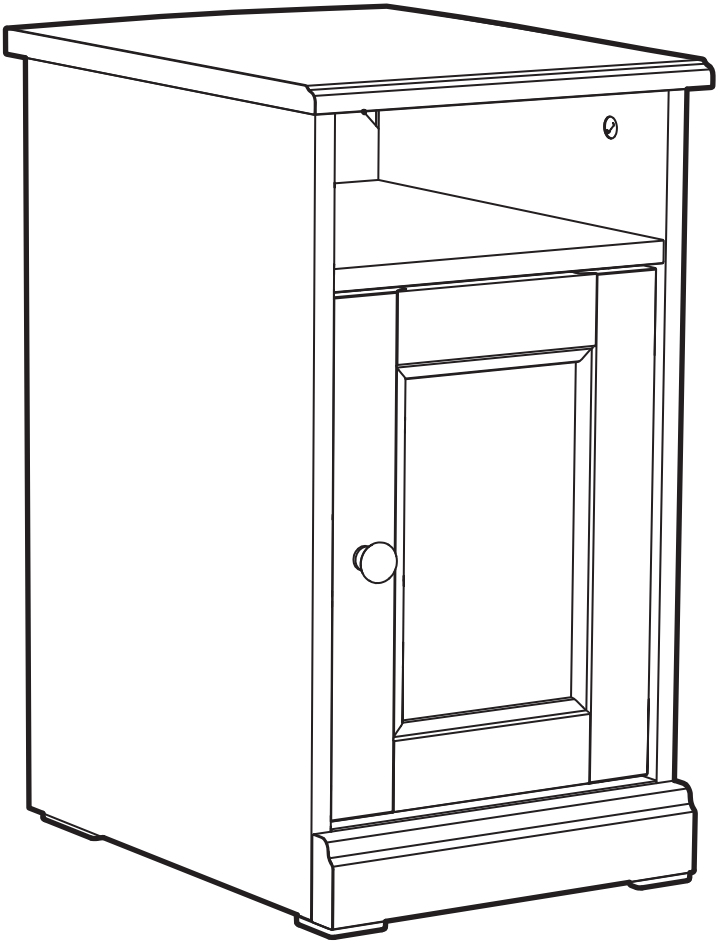

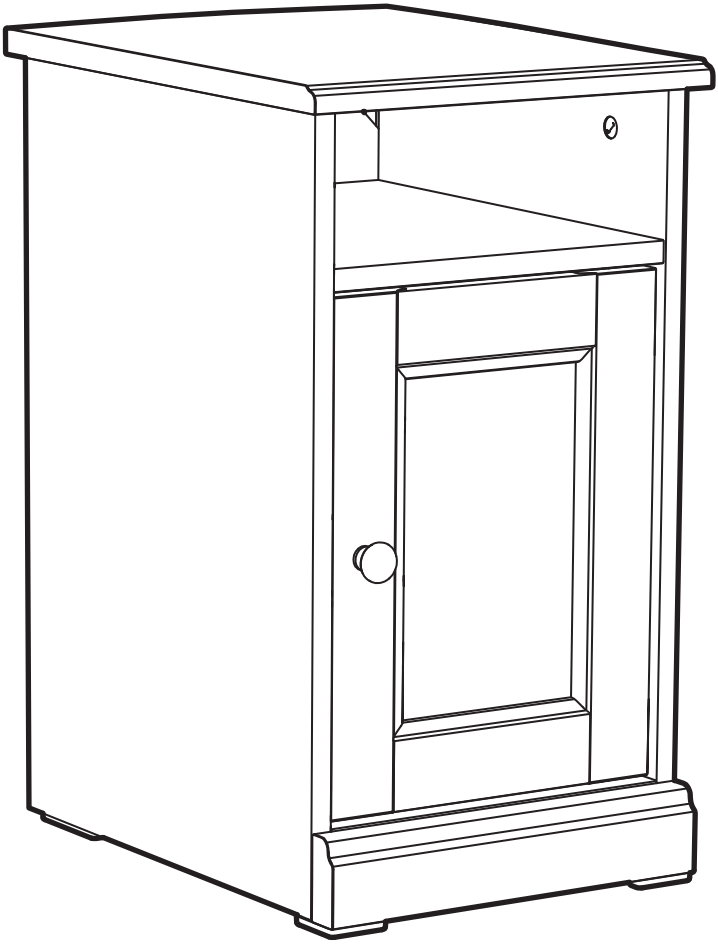

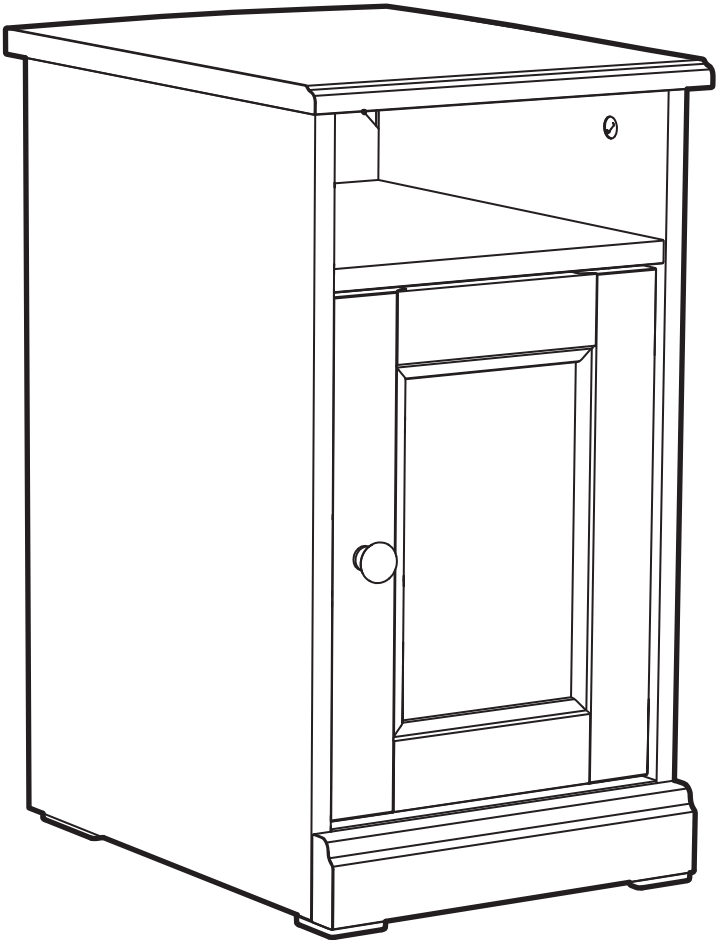

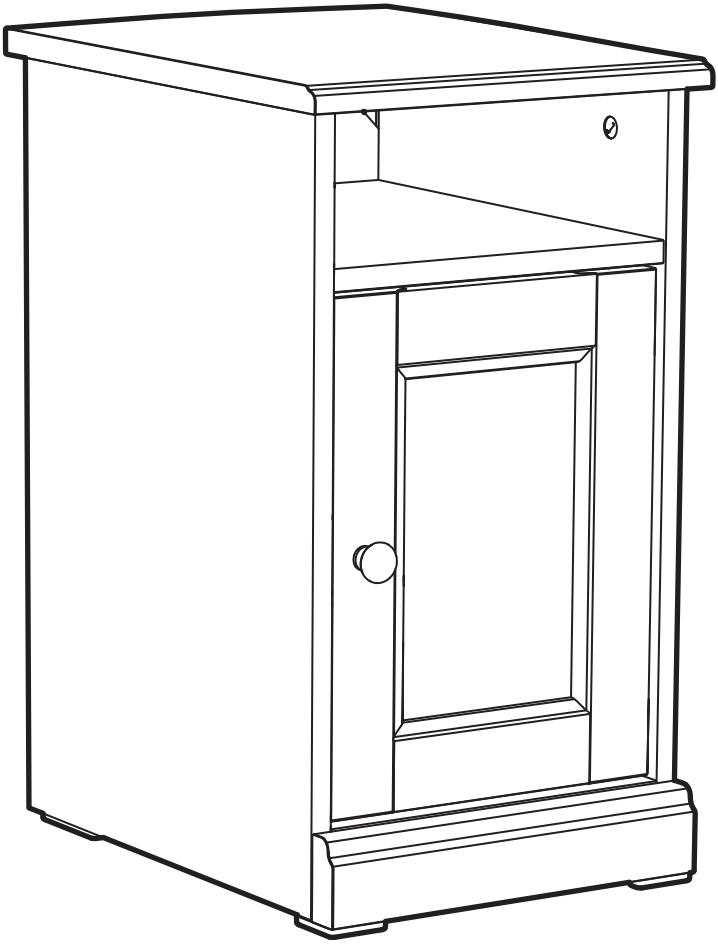

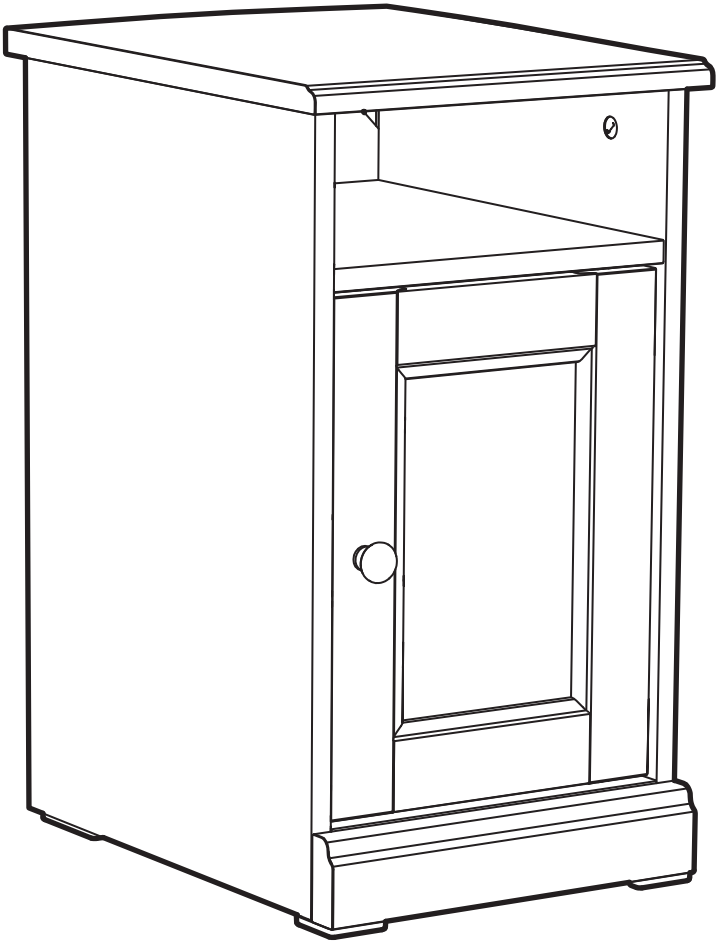

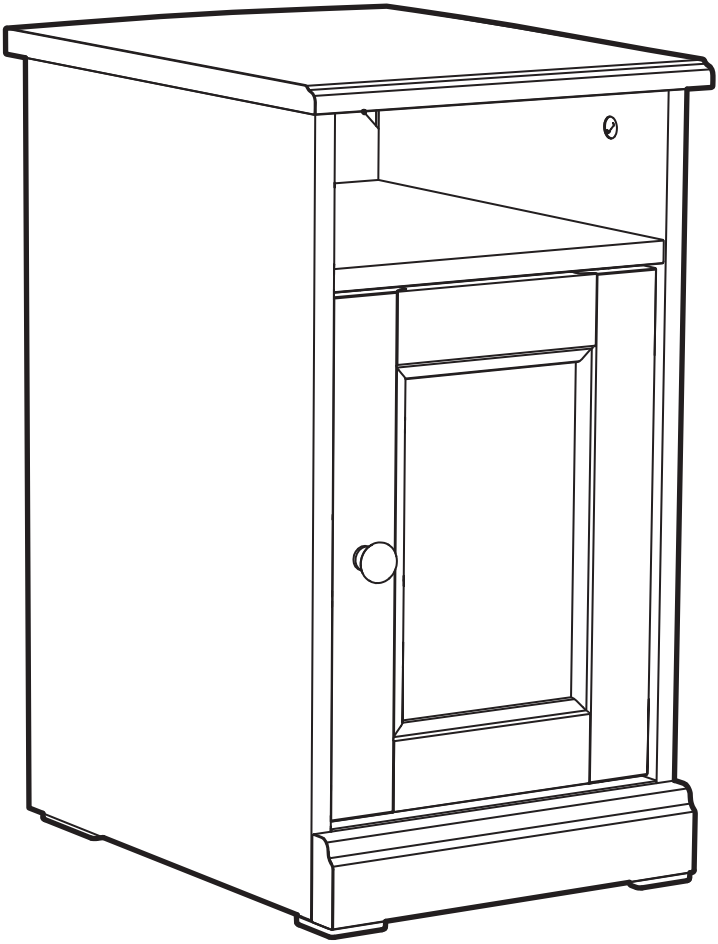

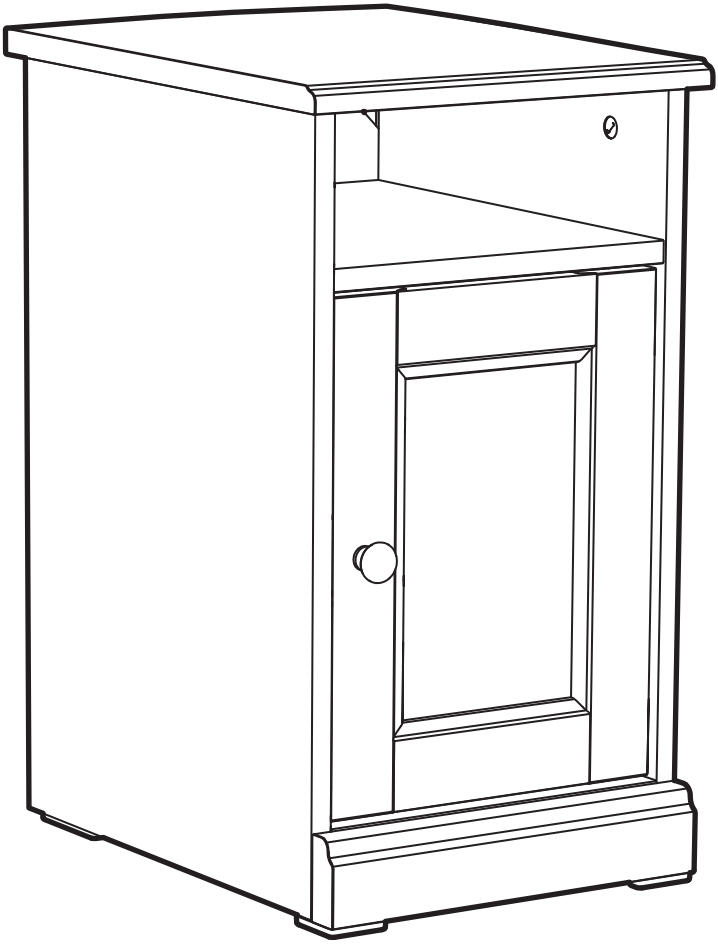

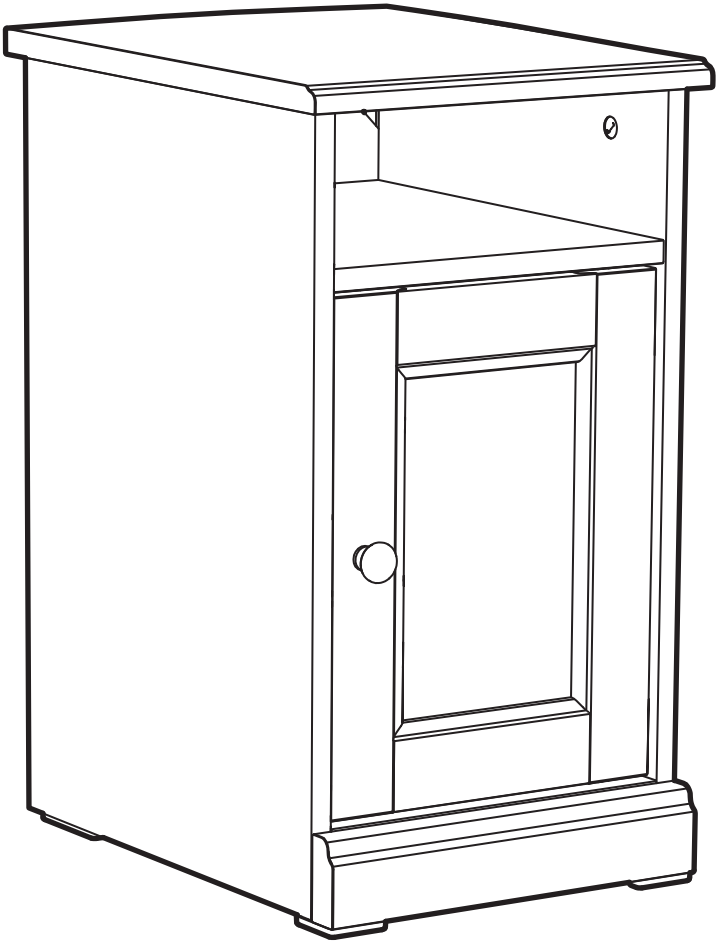

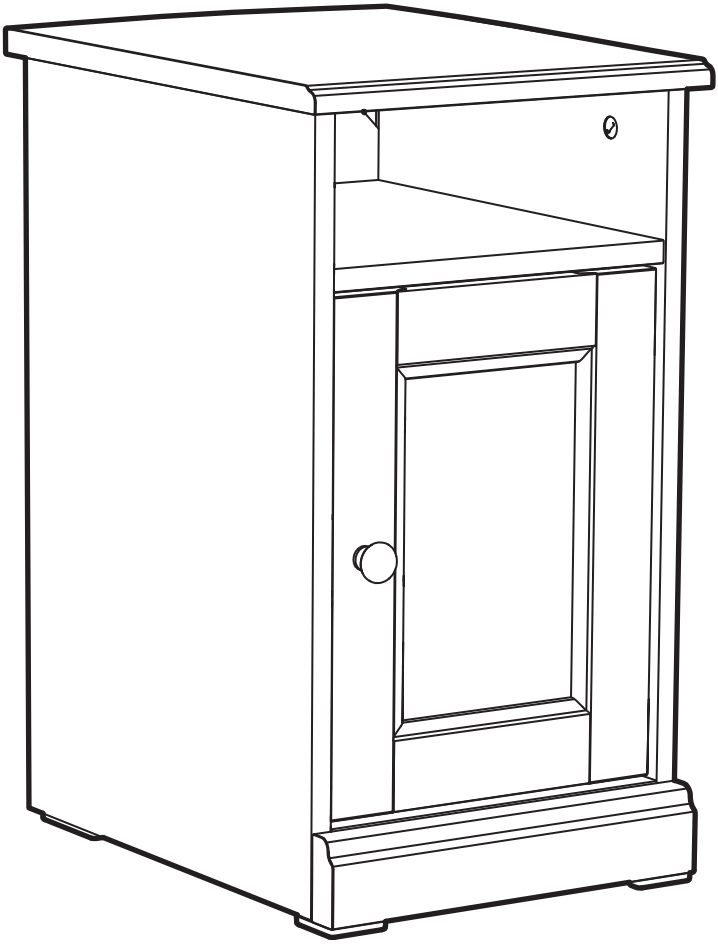

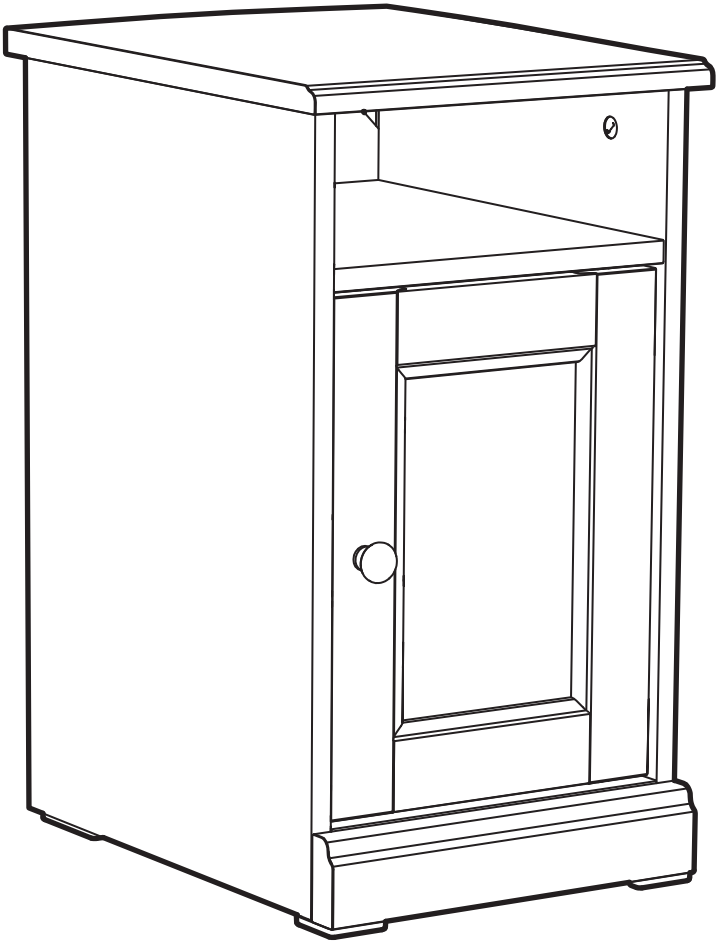

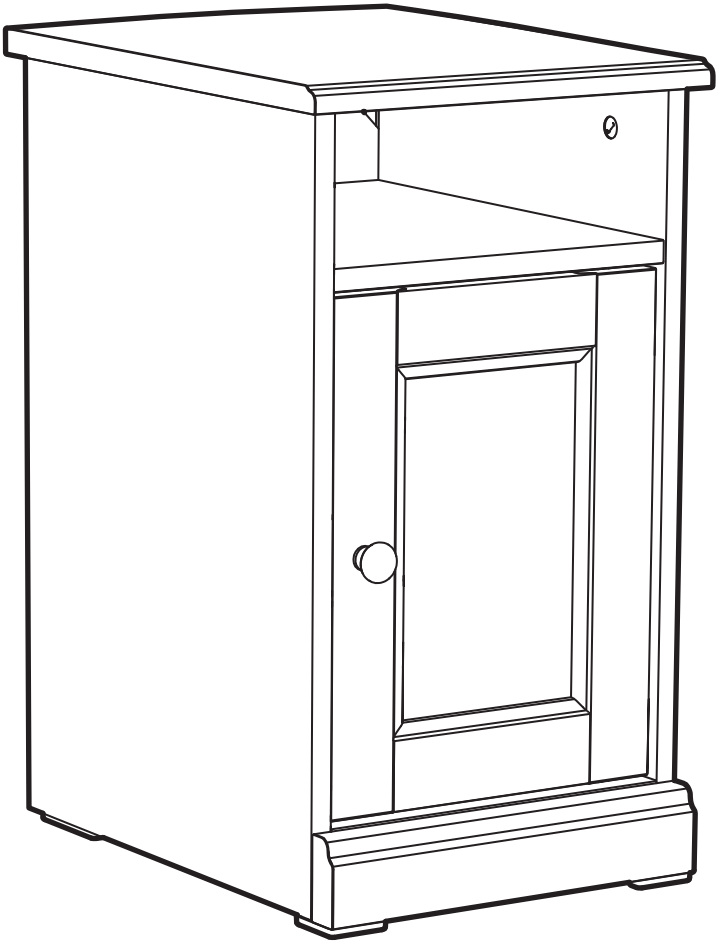

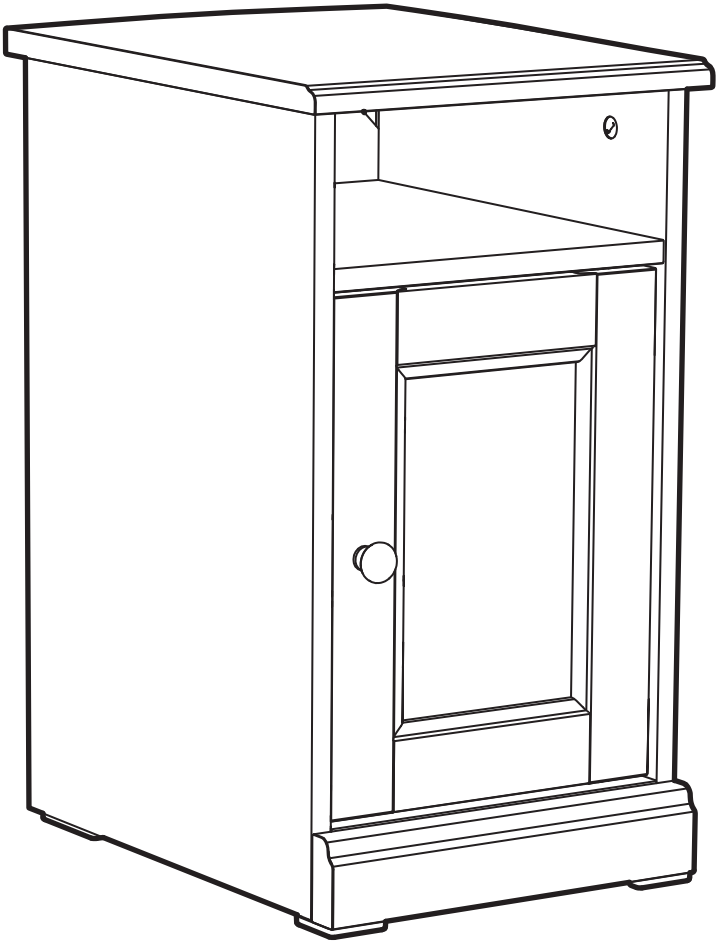

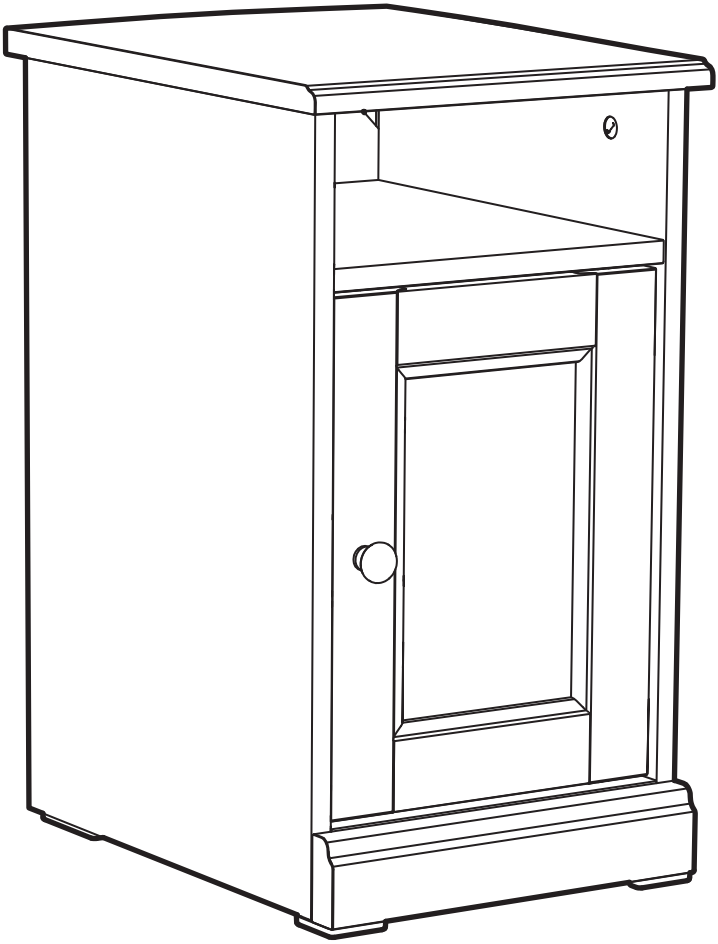

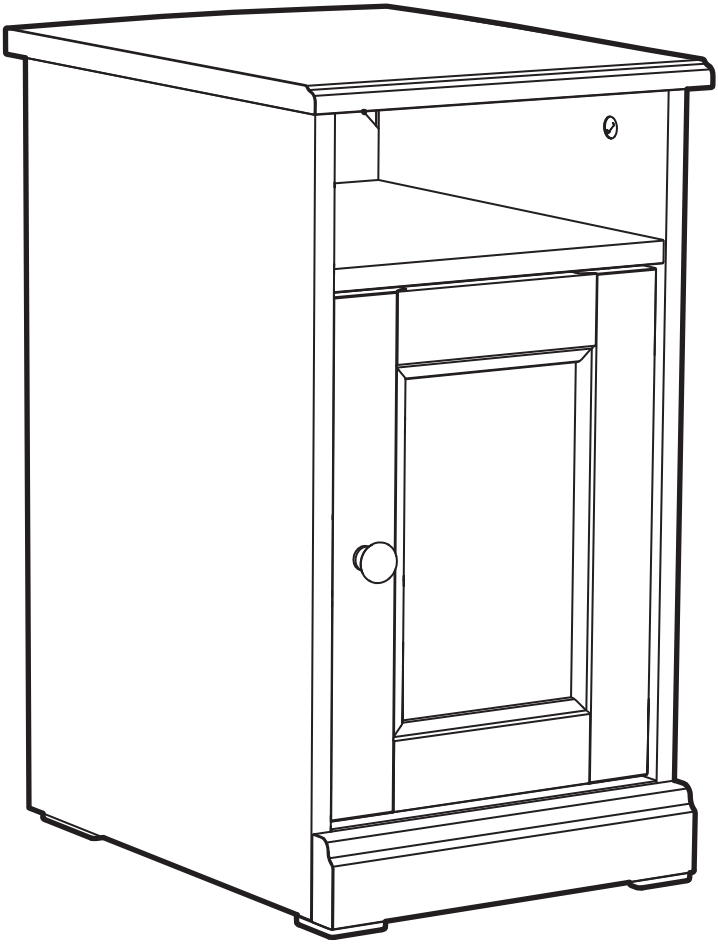

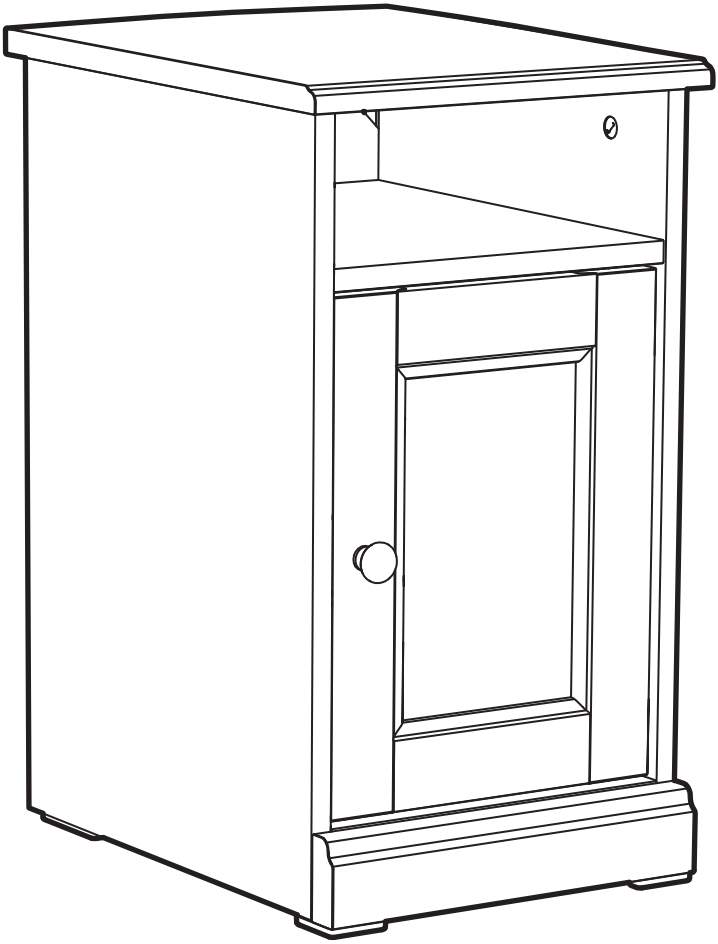

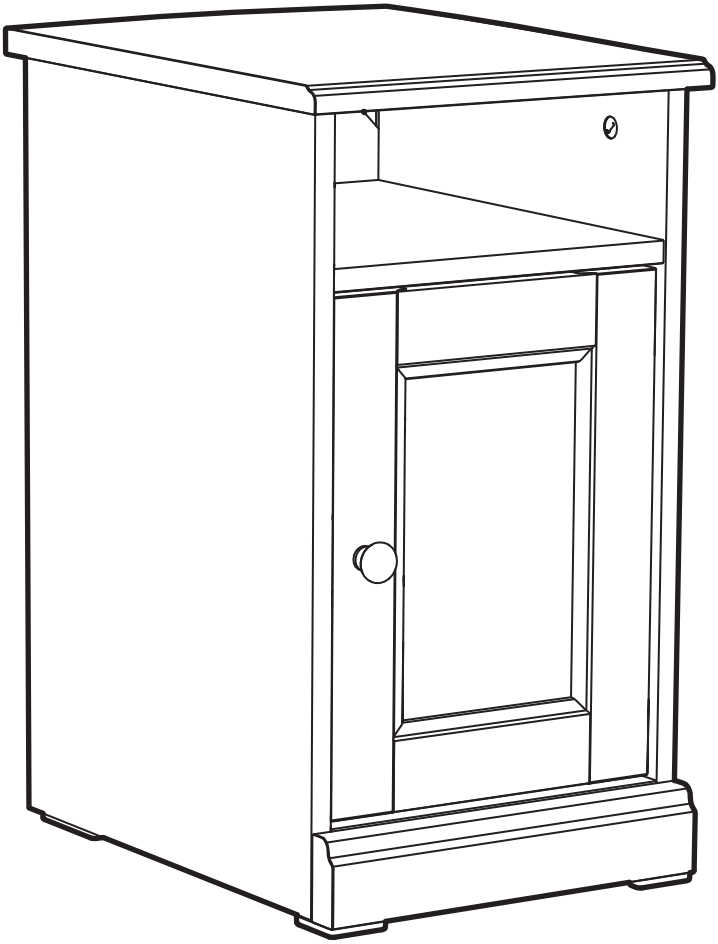

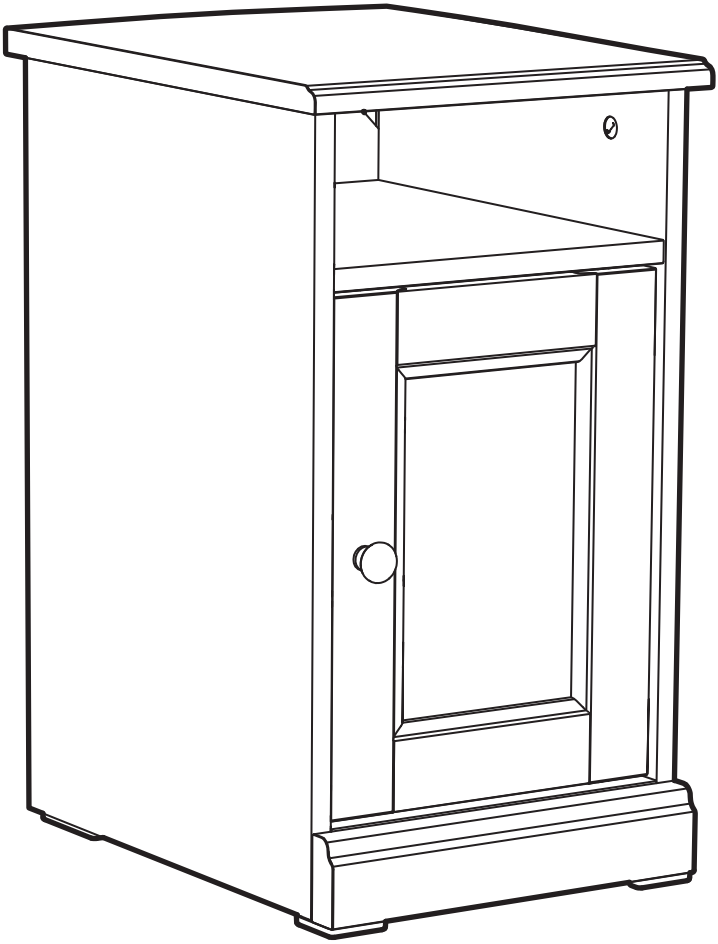

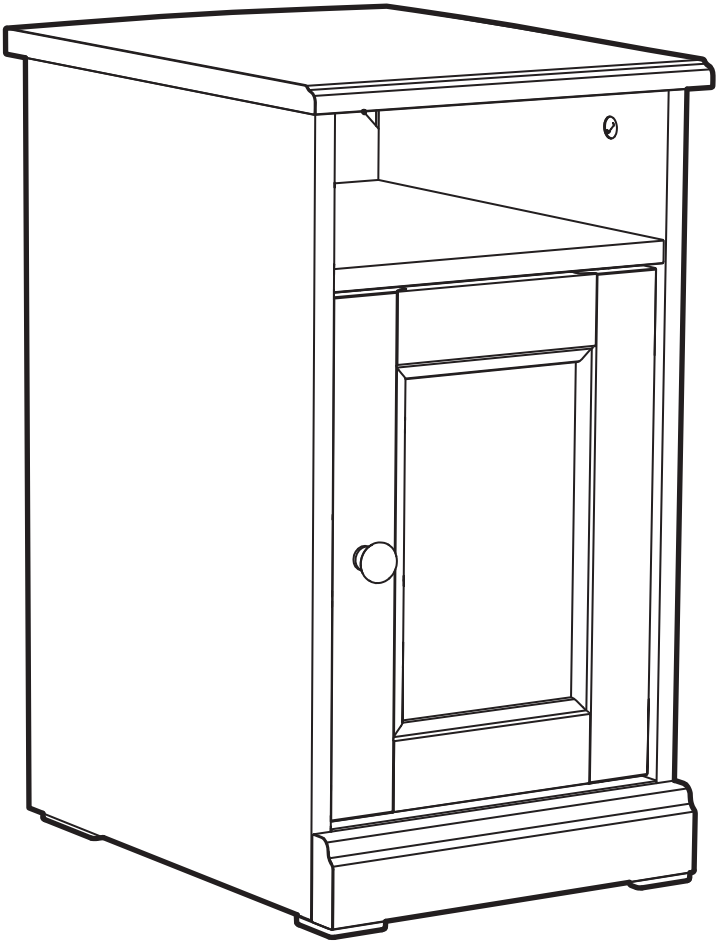

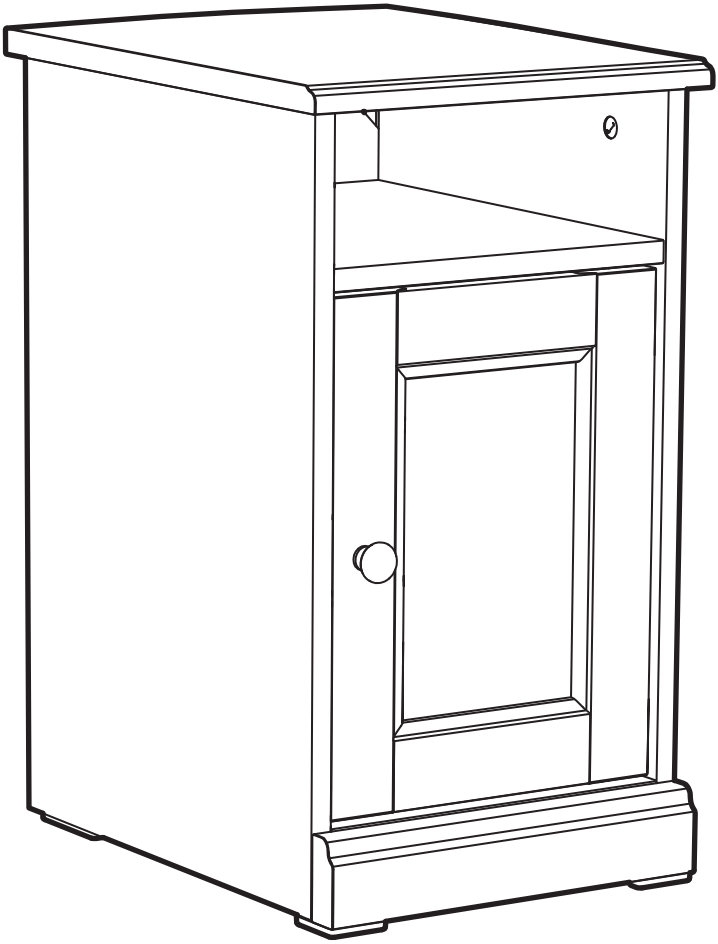

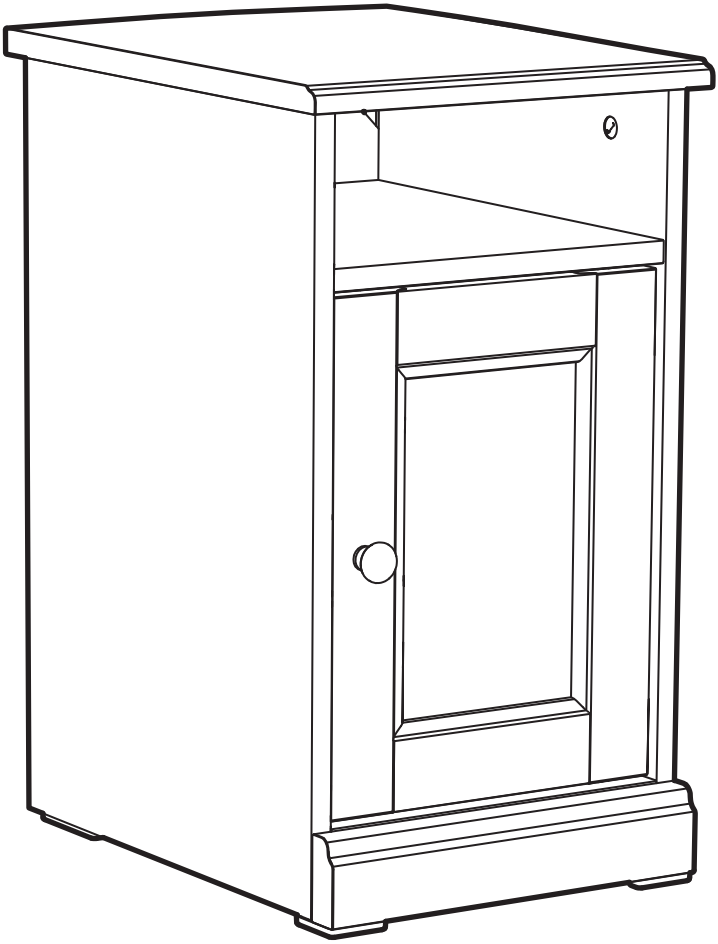

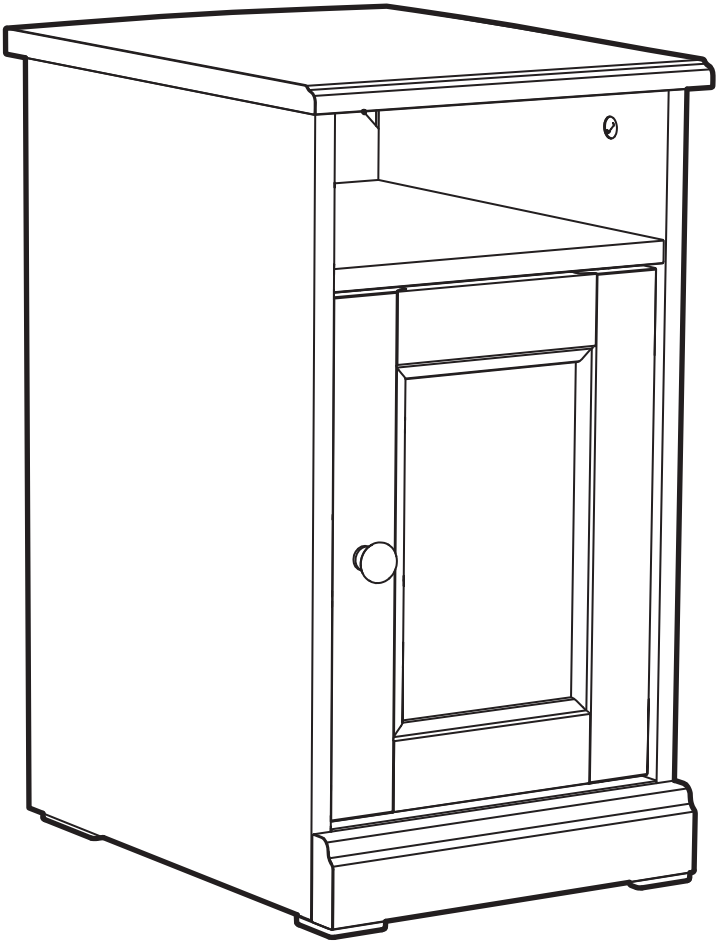

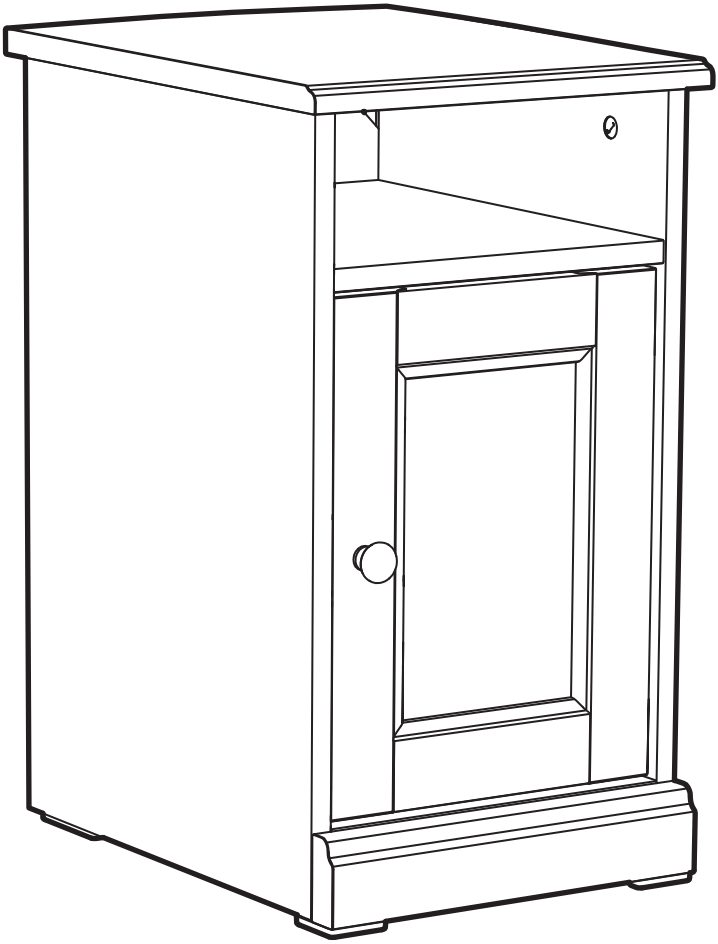

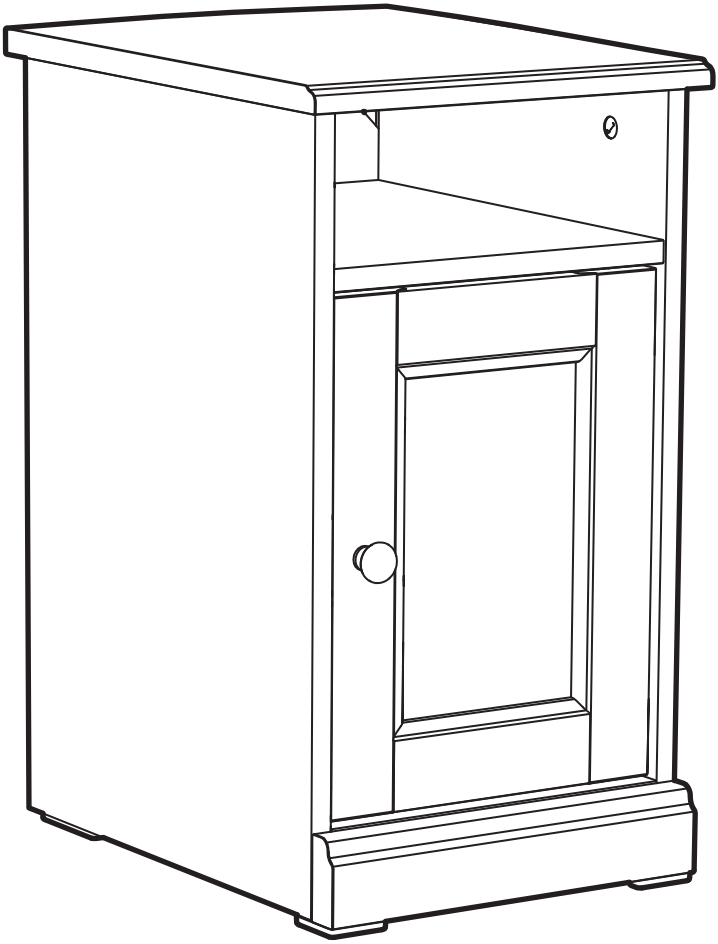

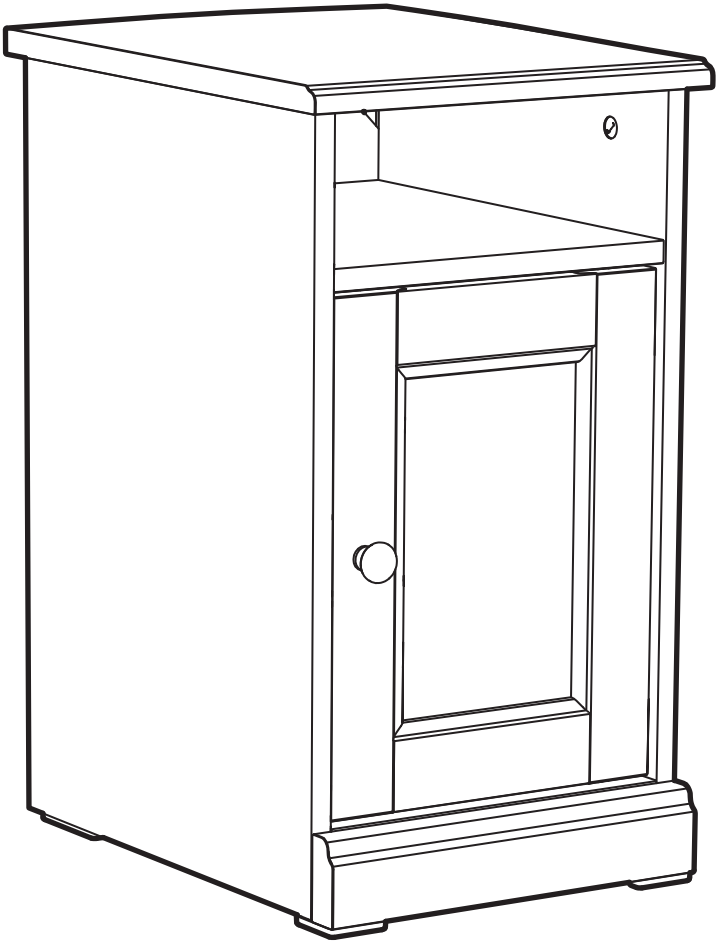

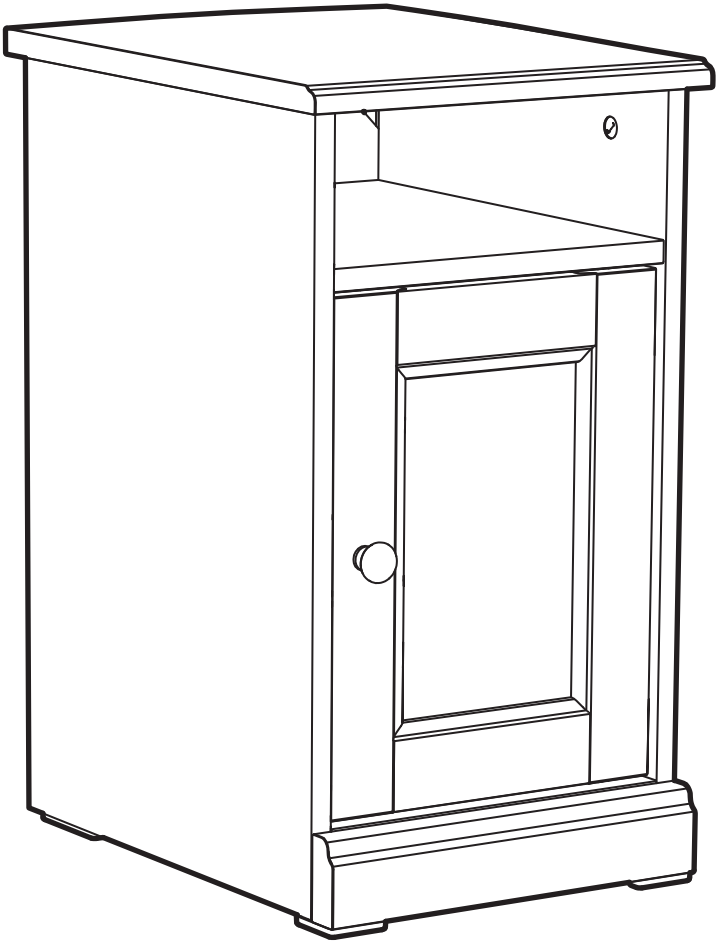

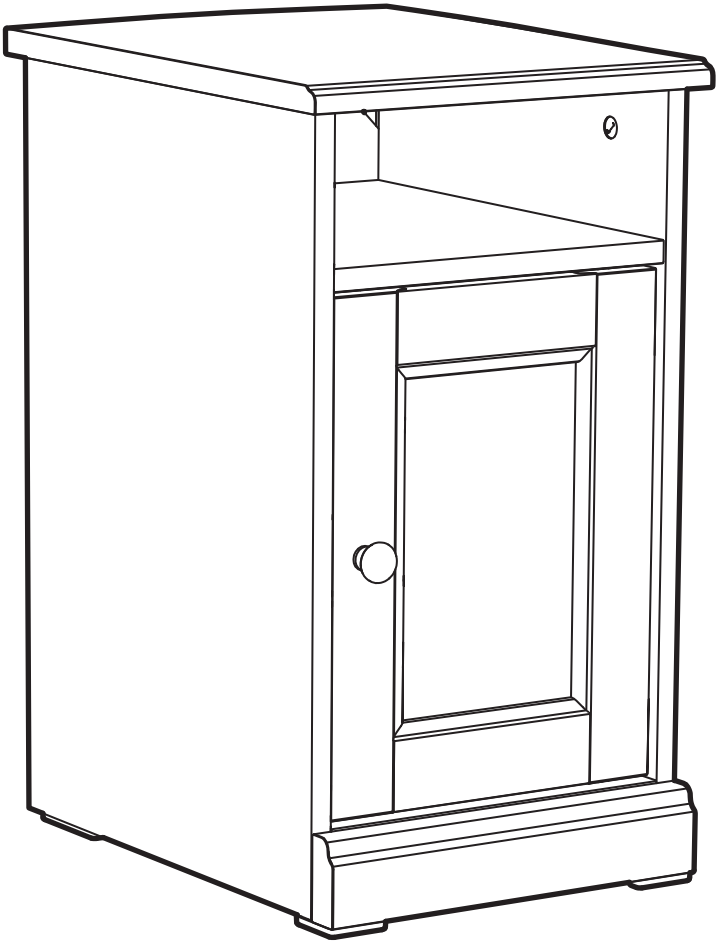

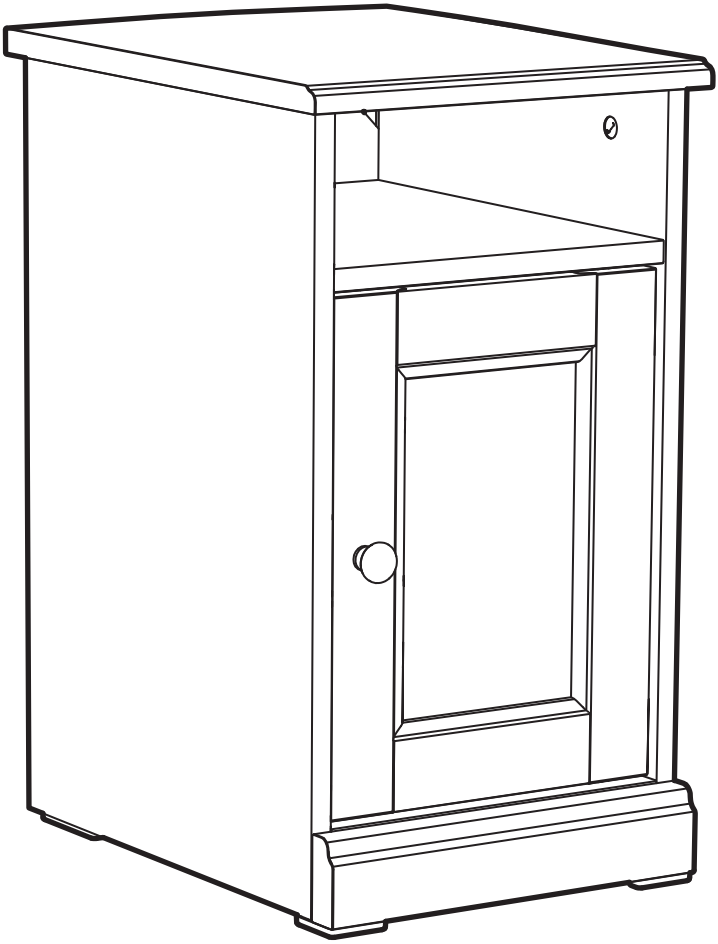

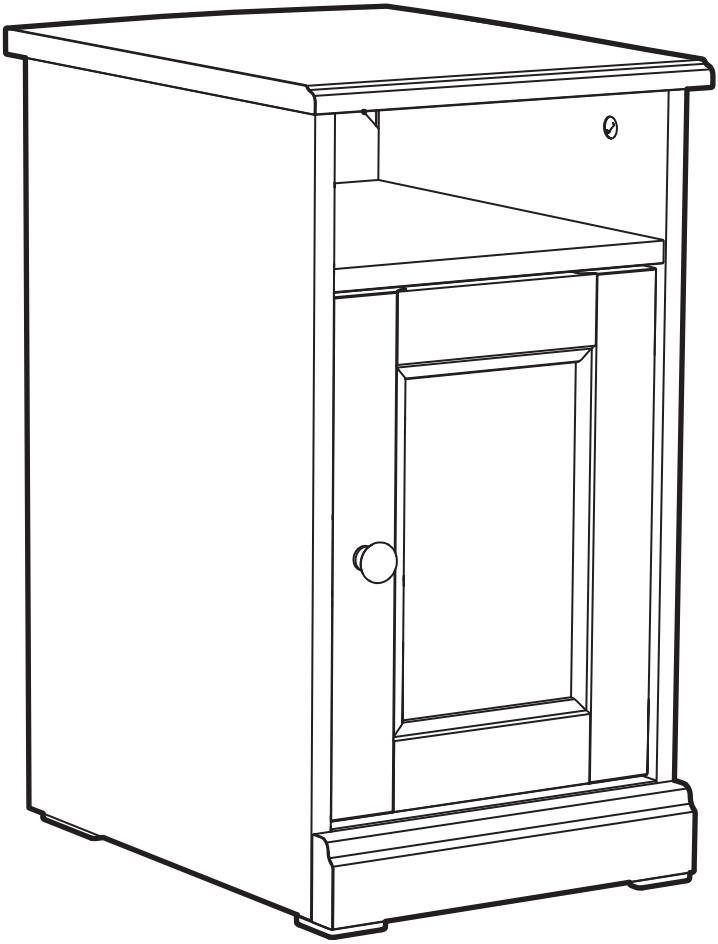

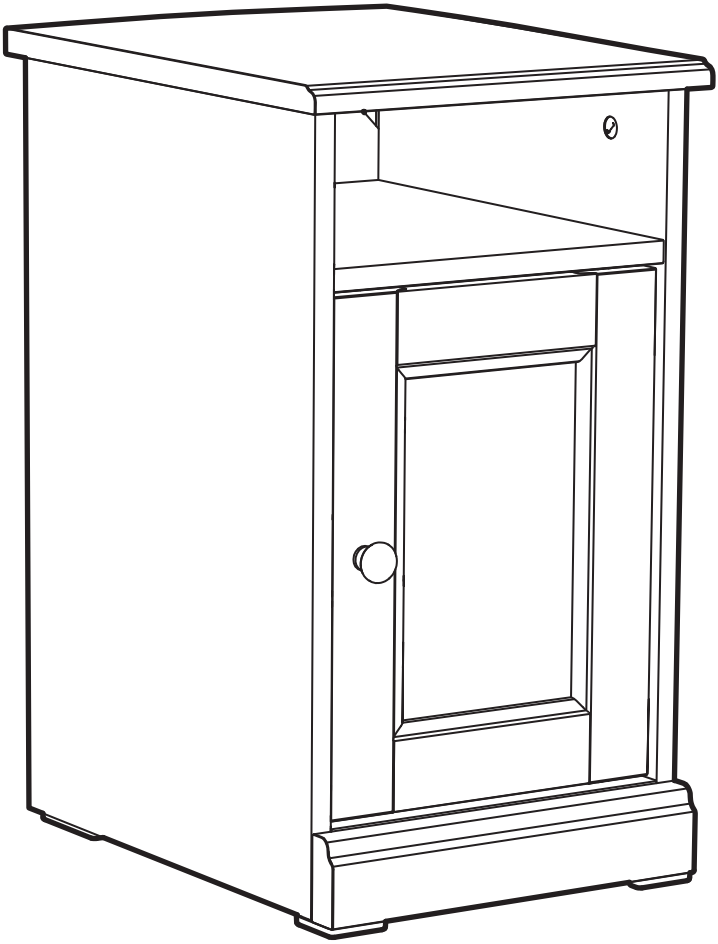

© Inter IKEA Systems B.V. 2026