AFTONSPARV

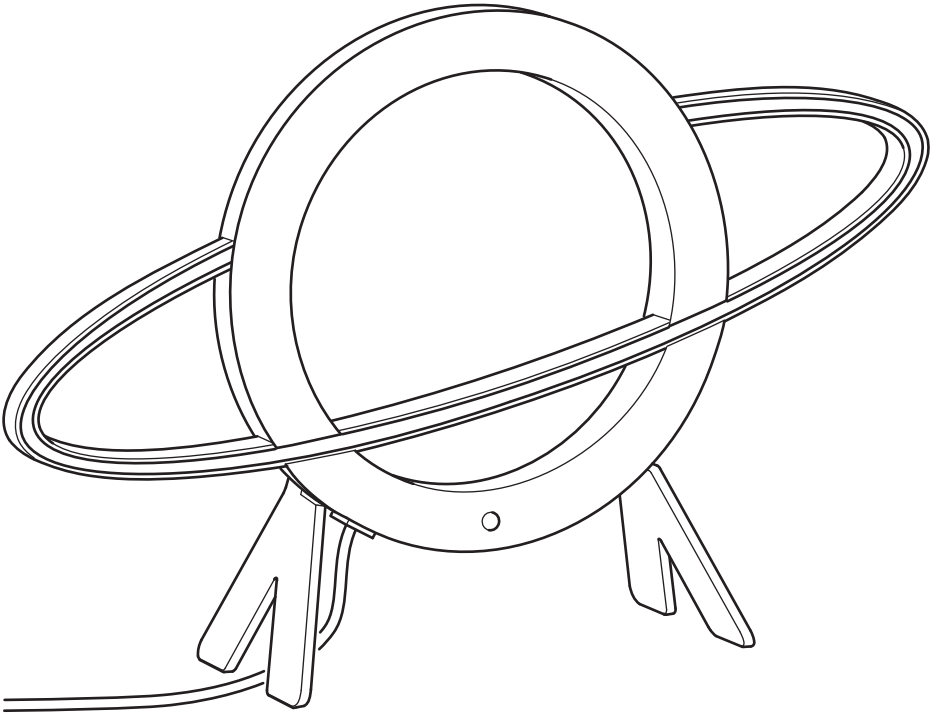

Design and Quality
IKEA of Sweden

中文
重要安全说明
仅供室内使用。
定期检查电线、变压器及所有其他部件是否有损坏。
如果任何部件有损坏，请勿使用该产品。
重要信息！请妥善保管本说明书，以备日后参考。

中文
该照明装置光源，只应由厂商或其服务代理公司或此类专业人员给予更换。

中文
不建议3岁以下的儿童使用。变压器仅供成人使用，请放到儿童接触不到的地方。
和所有电子产品一样，在处理和使用过程中应遵循相关防范措施，以避免触电风险。

中文
如果这种照明装置的外部软电缆或电线受到损坏，必须由制造商、其代理商或具有相近资质的人员进行更换，防止发生伤害事故。如有疑问，请联系宜家。

English
IMPORTANT SAFETY INSTRUCTIONS
For indoor use only.
Regularly check the cord, the transformer and all other parts for damage. If any part is damaged the product should not be used.
Important information! Keep these instructions for future use.

English
The light source contained in this luminaire shall only be replaced by the manufacturer or his service agent or a similar qualified person.

English
Not recommended for children under 3 years of age. The transformer is intended for adult use only, keep out of reach from children.
As with all electric products, precautions should be observed during handling and use to prevent electric shock.

English
If the external flexible cable or cord of this luminaire is damaged, it shall be exclusively replaced by the manufacturer or his service agent or a similar qualified person in order to avoid a hazard. If you are uncertain, please contact IKEA.

繁中
重要安全說明
僅適合室內使用。
定期檢查電線、變壓器及其他所有零件是否受損。若發現任何零件受損，應停止使用產品。重要資訊！請妥善保存，以供參考。

繁中
須由專業人員更換燈泡。

繁中
不建議3歲以下兒童使用。 變壓器僅供成人使用，避免兒童觸碰。
使用所有電動產品時，都應遵照使用說明操作，以免發生觸電危險。

繁中
如果燈具的外部電線受損, 應由製造商, 服務人員或相關的專業人員替換, 以避免發生危險. 如果不確定的話, 請聯絡IKEA.

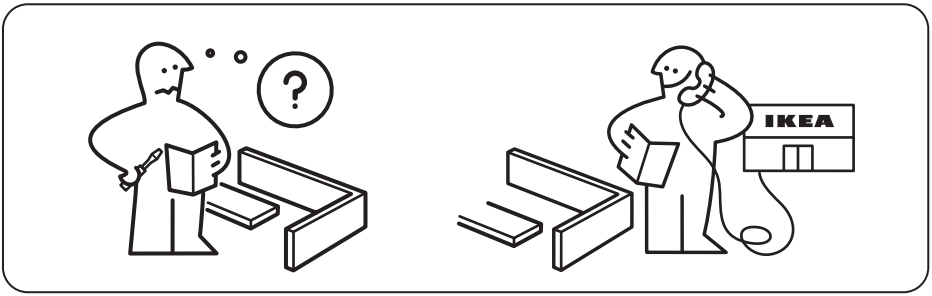

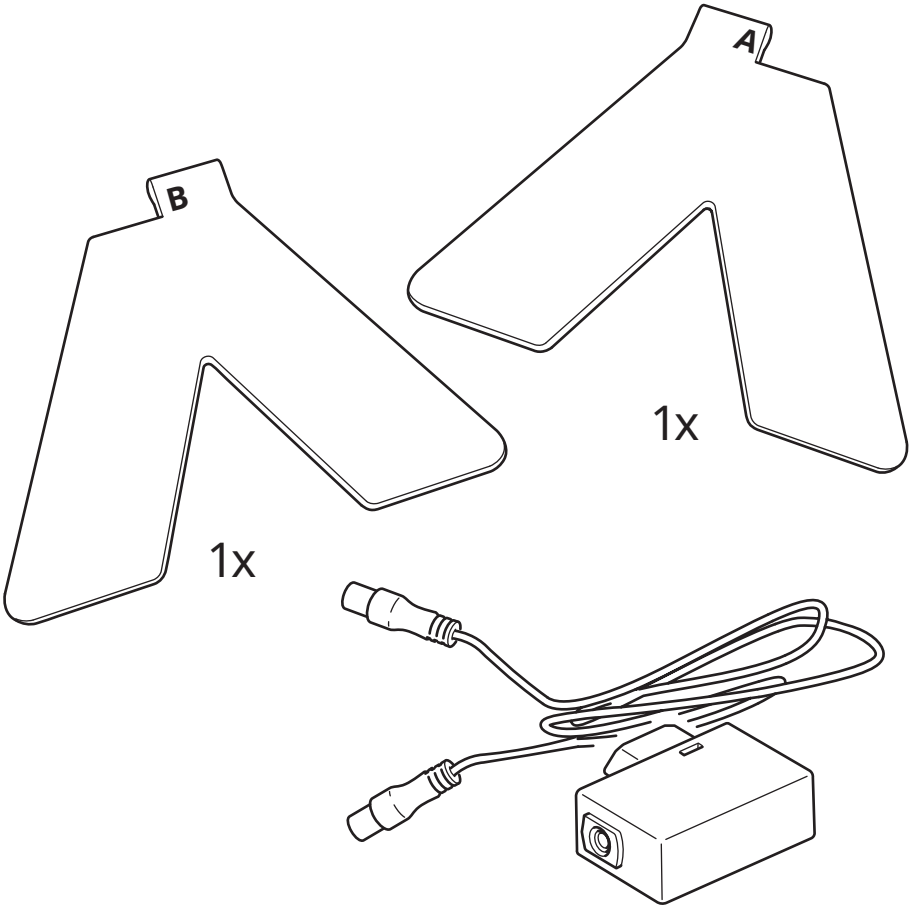

1x

1

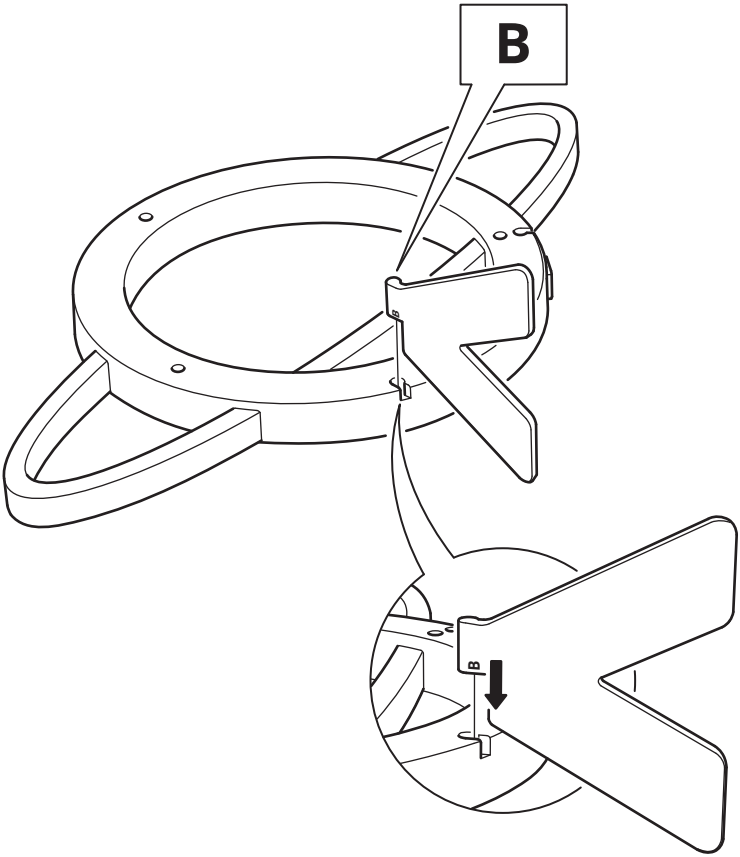

2

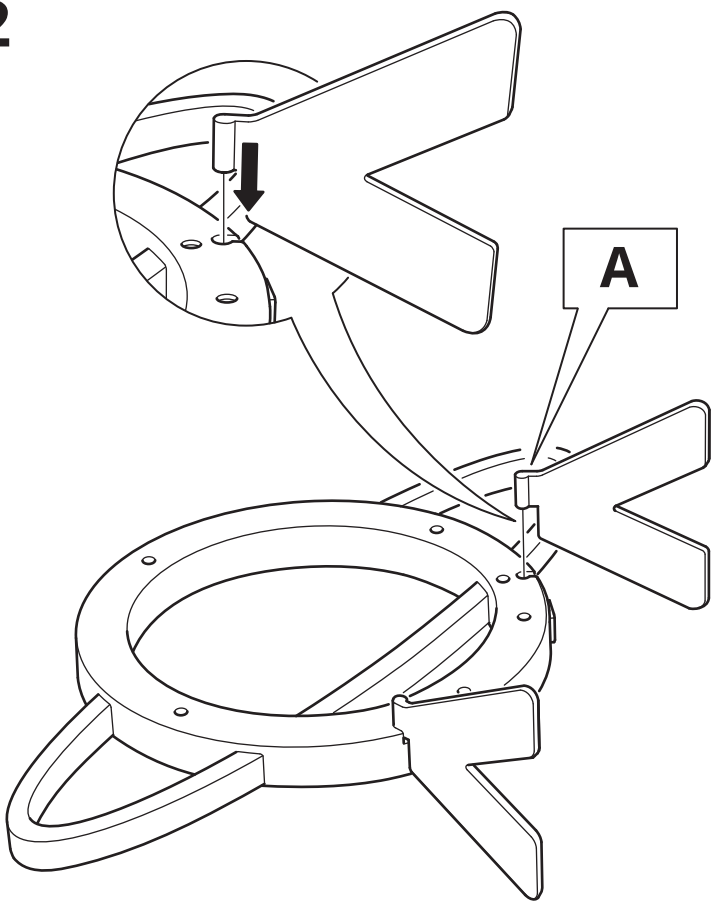

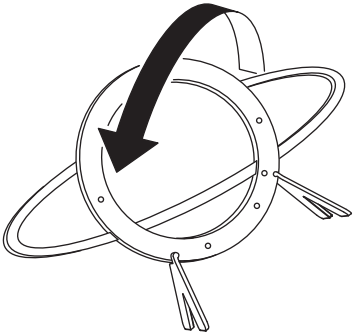

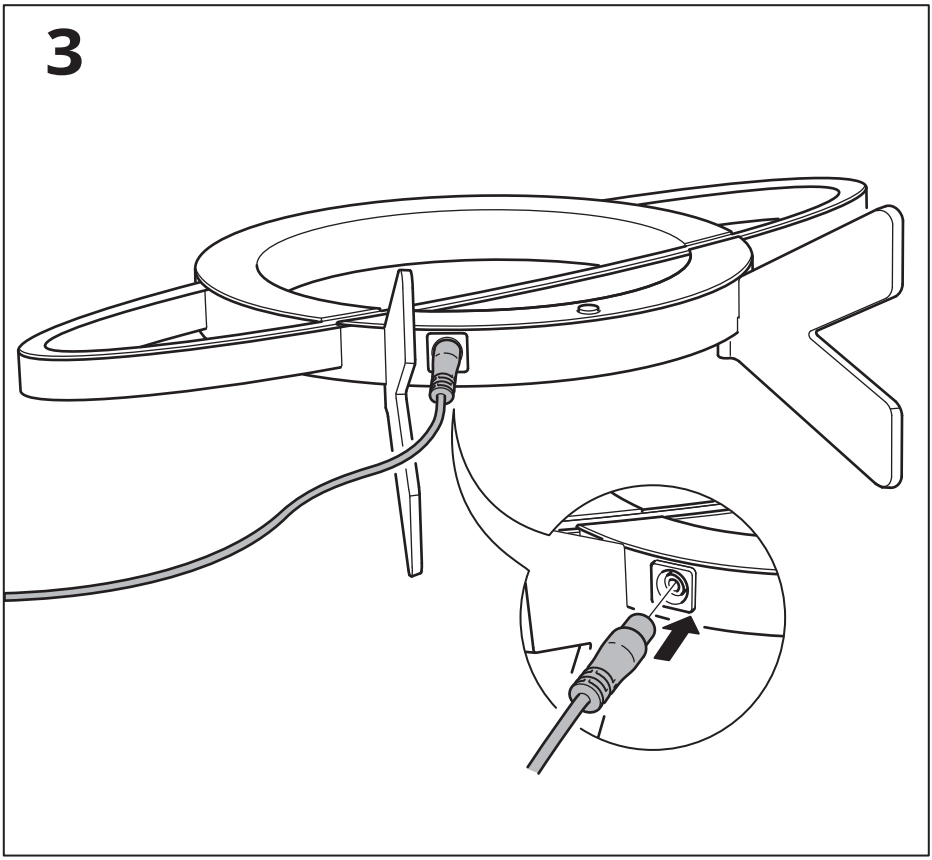
3

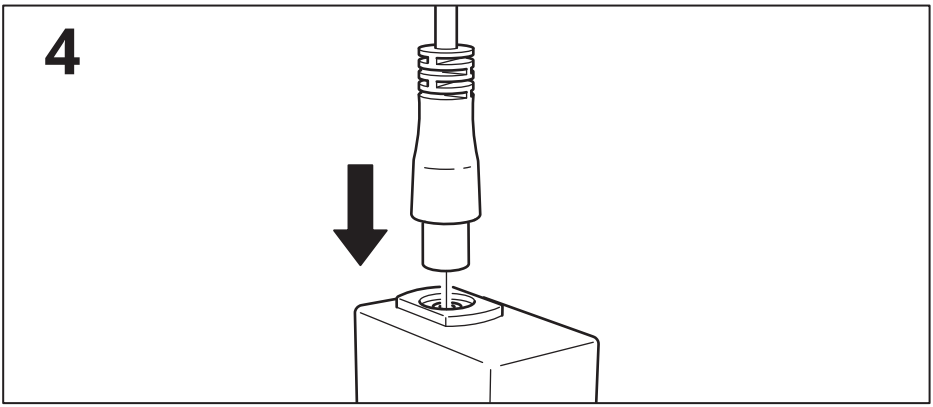
4

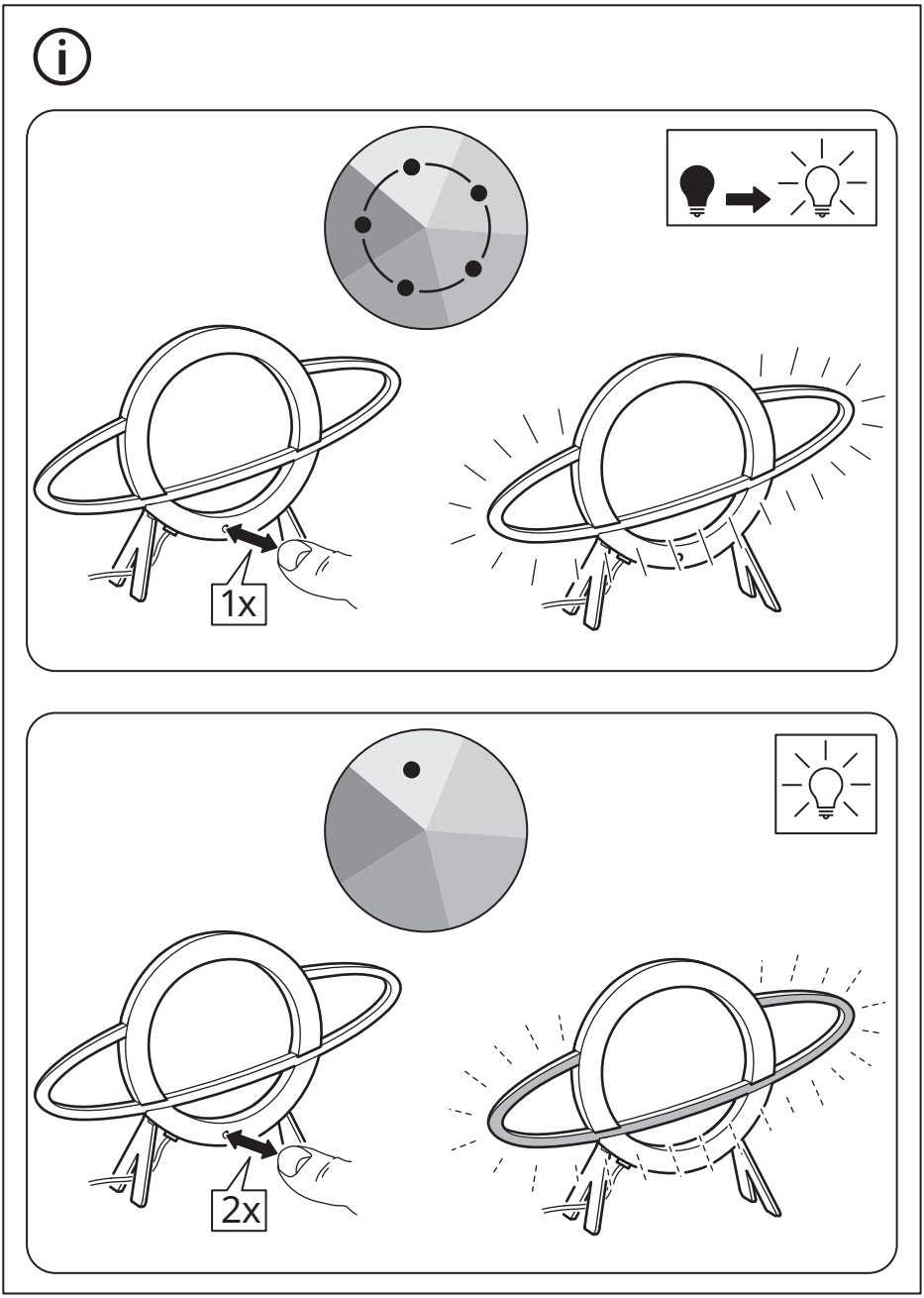
1x
2x

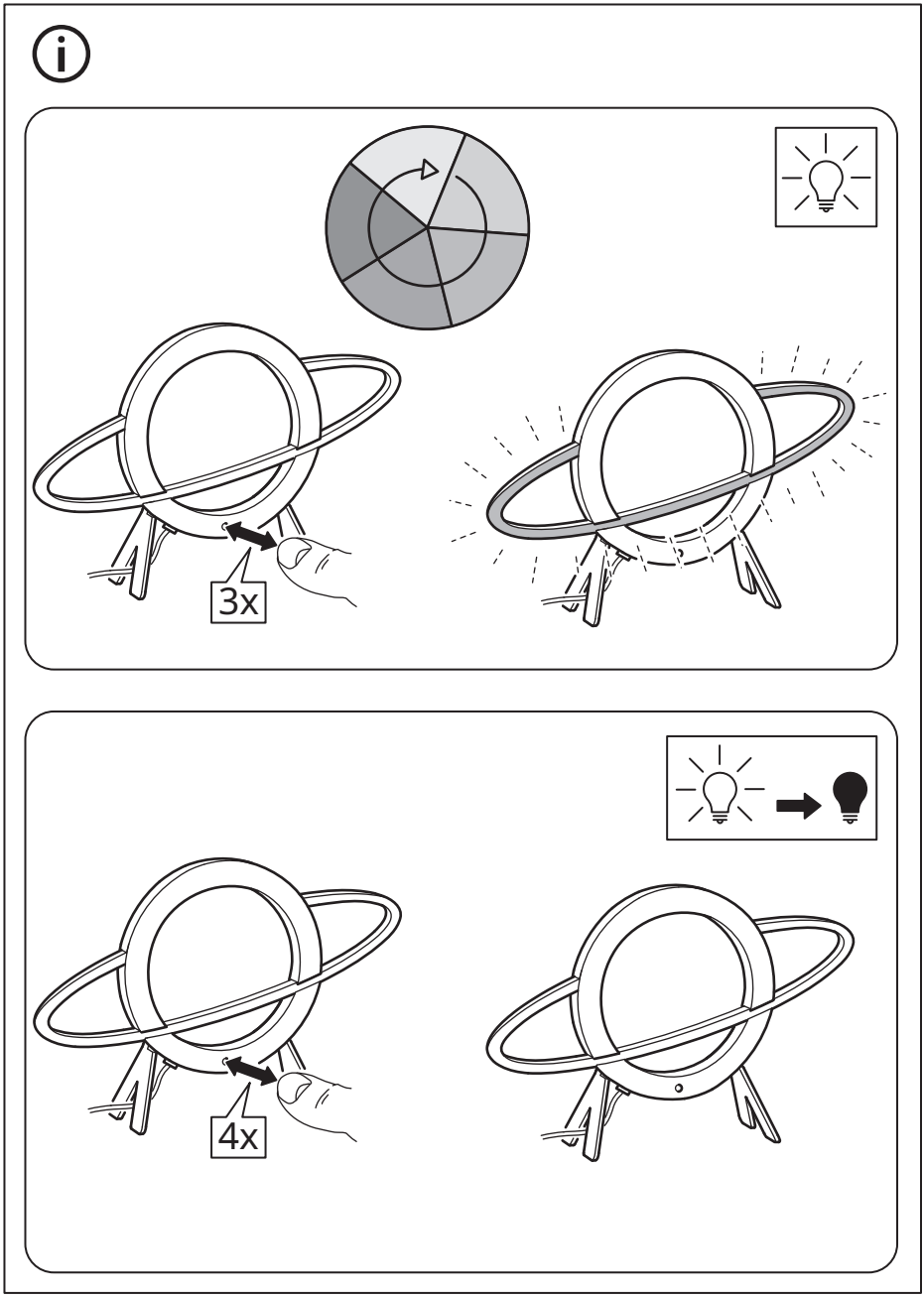

© Inter IKEA Systems B.V. 2025